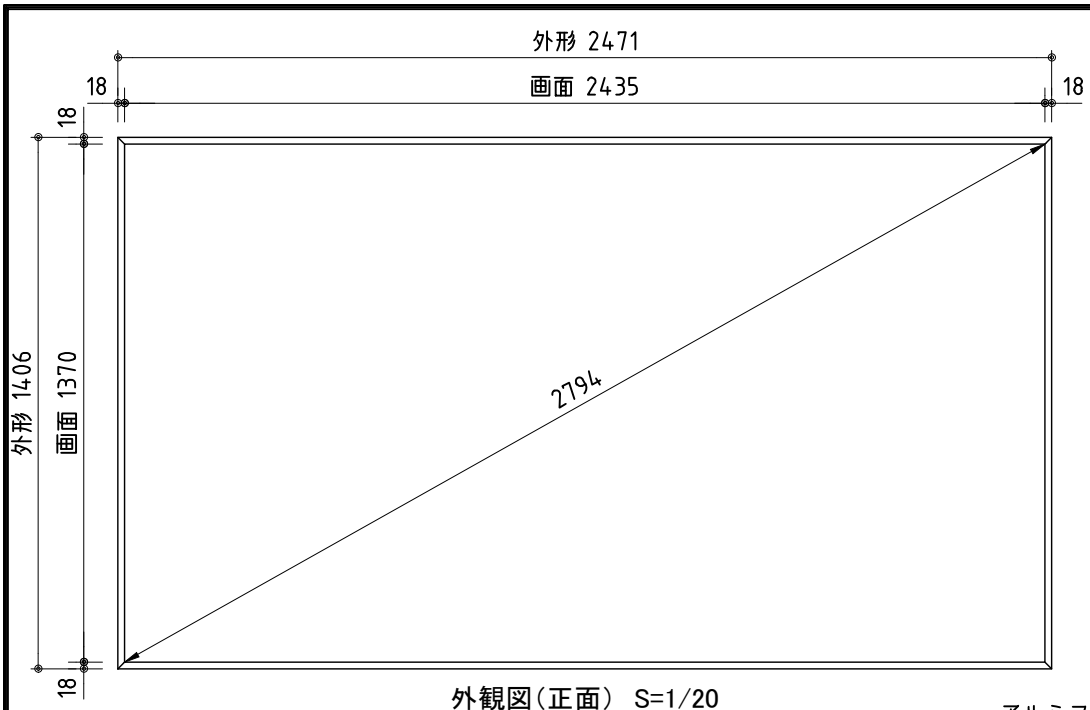

外観図(正面) S=1/20

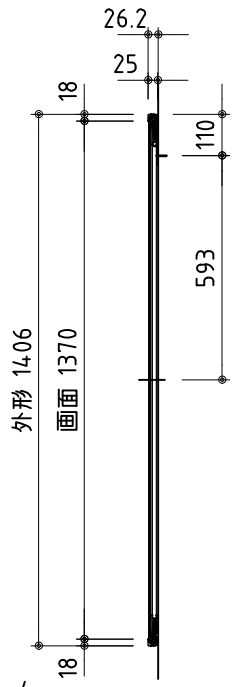

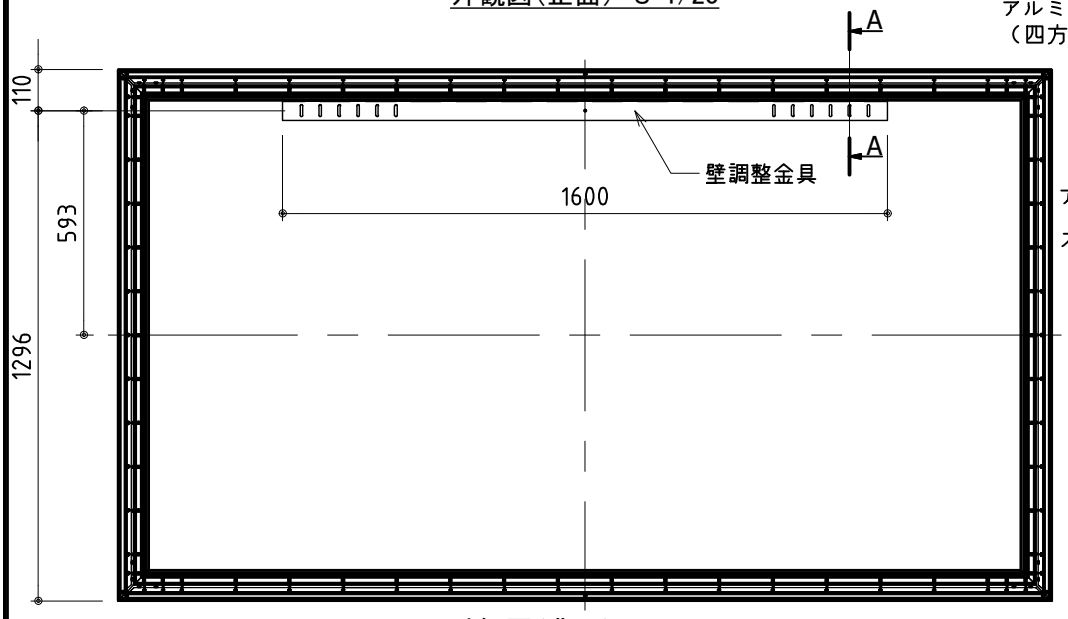

外観図(背面) S=1/20

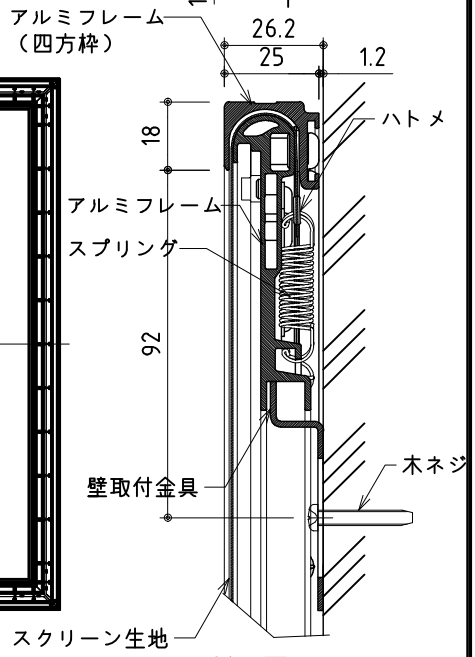

A-A断面図 S=1/2

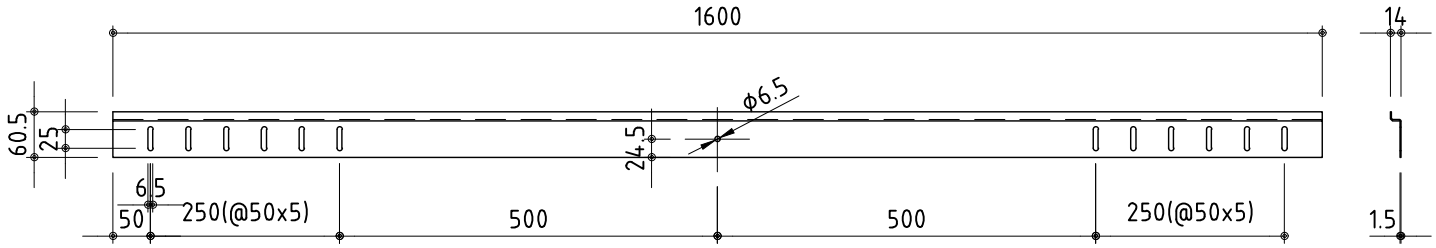

壁取付金具詳細図 S=1/10

※製品の仕様及びデザインは改善等のために予告なく変更する場合があります。

生 地	STL0.5	付属品	壁面取付金具(スチール製 t=1.5mm) 取付用ビス一式、カールプラグ
質 量	14kg	備 考	
フレーム	フレーム:アルミ型材、シルバー色 四方枠 :アルミ型材、黒色		

KIC 株式会社 ケイ アイ シー KIC CORPORATION	尺度 1/20,1/10,1/2	品名 110インチ Supernova STW(16:9サイズ)		
	単位 mm	Rev. 2022/11/25	型番 STW-HD110	No.