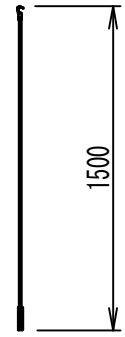

フック棒

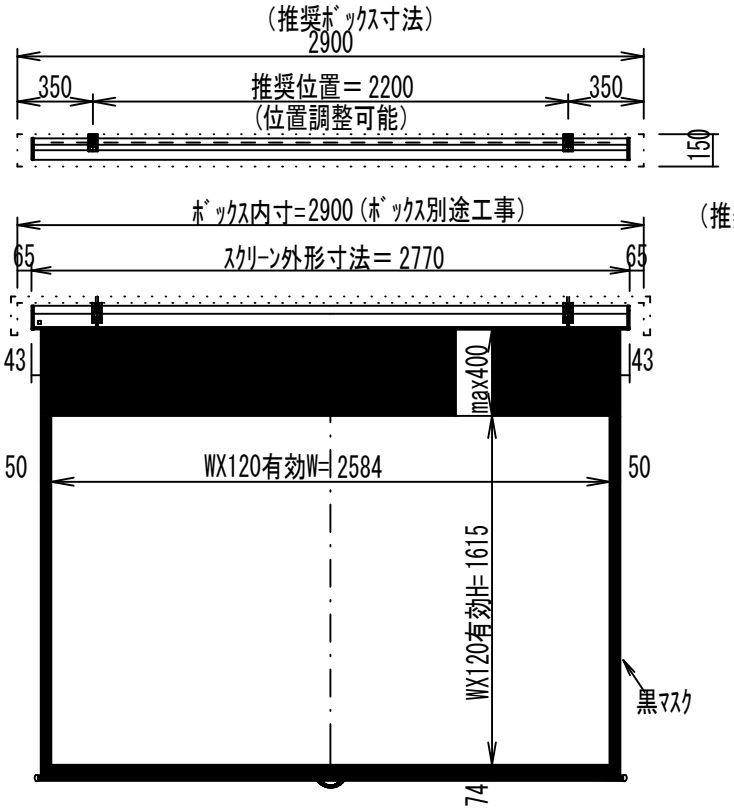

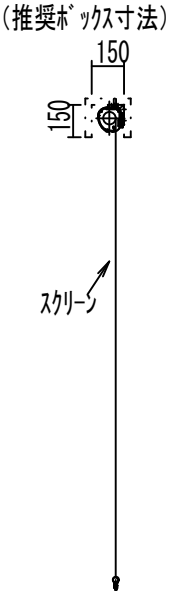

取付金具　S=1/5

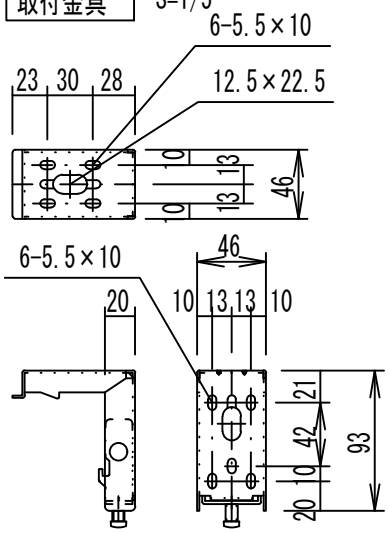

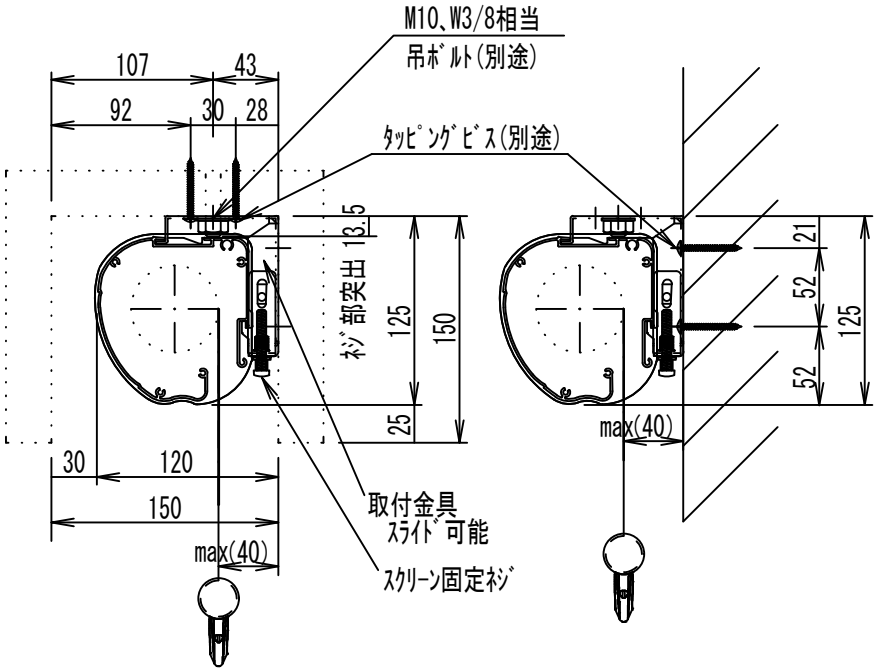

ボックス取付時　S=1/5　　壁面取付時　S=1/5

＊　製品の仕様及びデザインは改善等のため予告無く変更する場合があります。

生　地	ＳＥホワイト(防炎品)	付属品	取付金具セット（×２セット）
ケース	材質：アルミ型材　オフホワイト色		フック棒
質　量	約15.9Kg	オプション	アルミスクリーンボックス：ＫＦＢＭ-２９００
梱包仕様	約18.9Kg　L3098×H162×D175	別途工事	スクリーンボックス（150×150×2900以上）

KIC 株式会社 ケイ アイ シー	尺度 A4　1/35	品名 天吊・壁付けタイプ120型(16:10)手動昇降スクリーン		
	単位 mm	Rev. 2023/1/12	型番 SKS-WX120W	No.