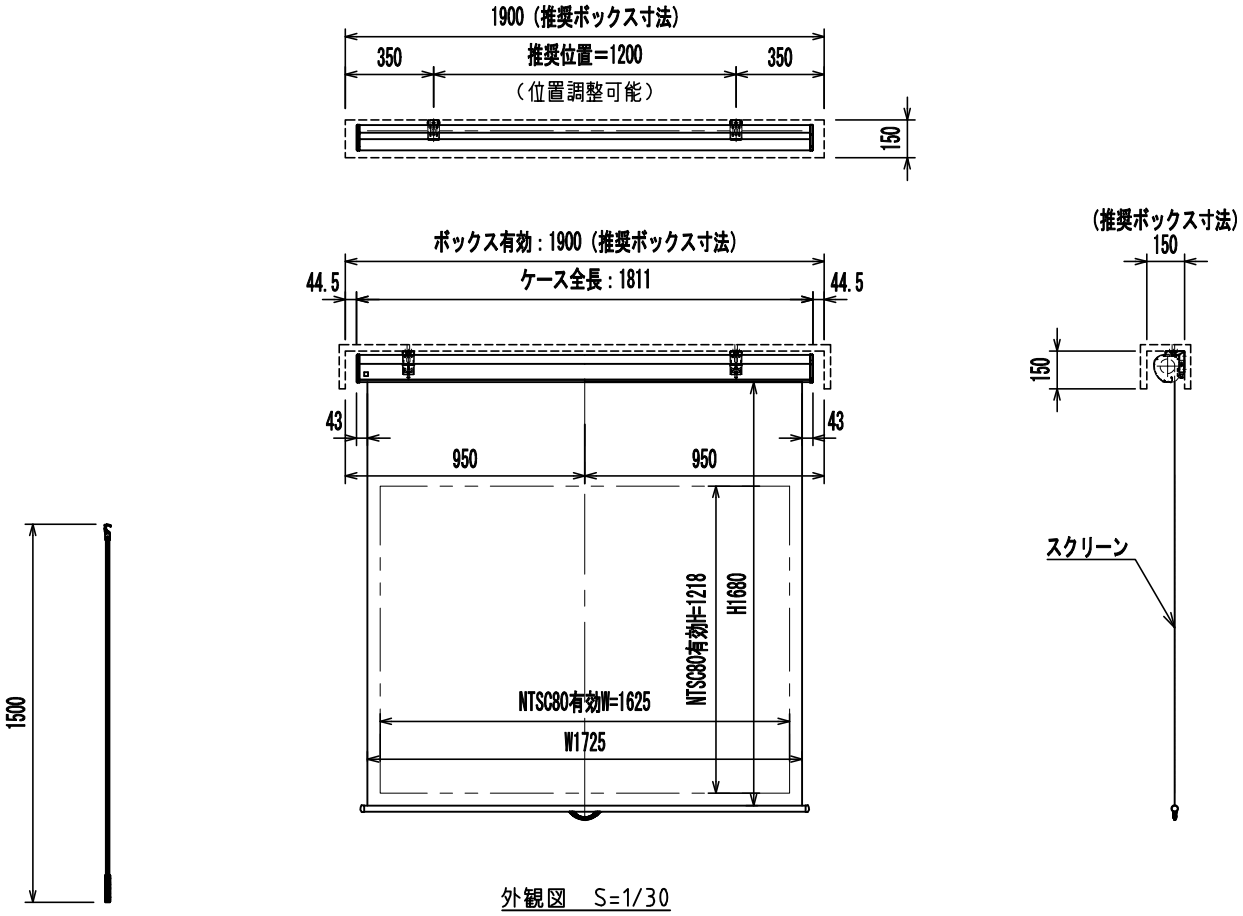

外観図　S=1/30

フック棒

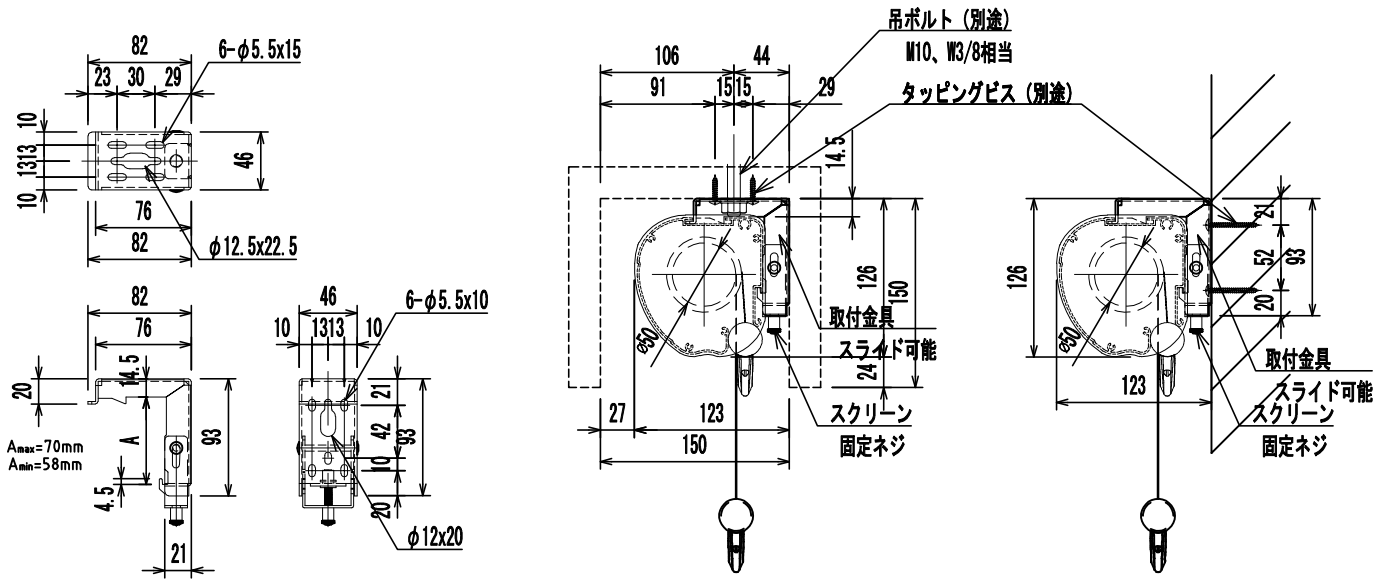

取付金具 S=1/6　　ボックス取付時　S=1/6　　壁面取付時　S=1/6

製品の仕様及びデザインは改善等のため予告無く変更する場合があります。

生地	SEホワイト（防炎品）	付属品	取付金具セット（×２ セット） フック棒
ケース	材質：アルミ製 塗装色：オフホワイト	別途工事	スクリーンボックス
質量	約9.5kg		

KIC 株式会社 ケイアイシー KIC CORPORATION	尺度 A4　1/30　1/6	品名 天吊・壁付けタイプ 80インチスプリング巻上スクリーン(4:3サイズ)		
	単位 mm	Rev. 2023/04/03	型番 SKSⅡ-80AW	No.