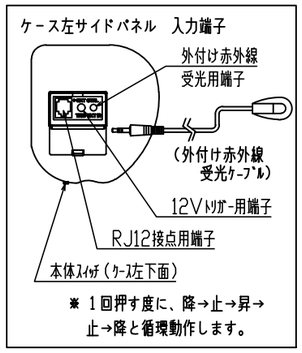

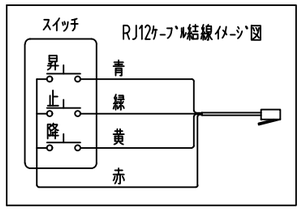

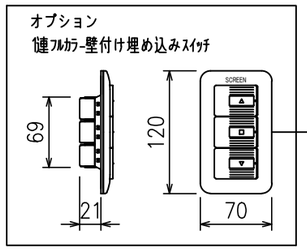

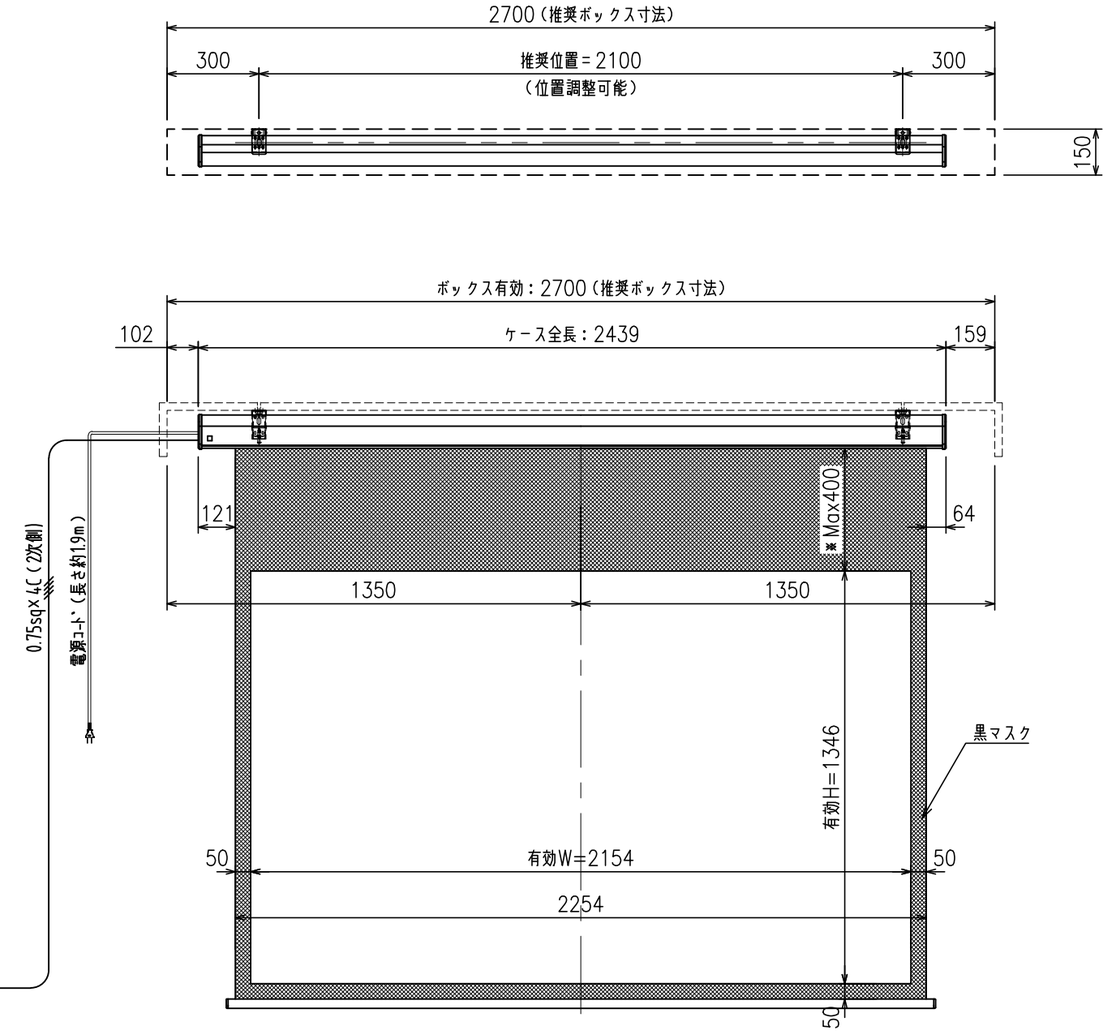

外観図　S=1/20

※上部マスク寸法は内部リミット
スイッチにて調整可能(0～400)

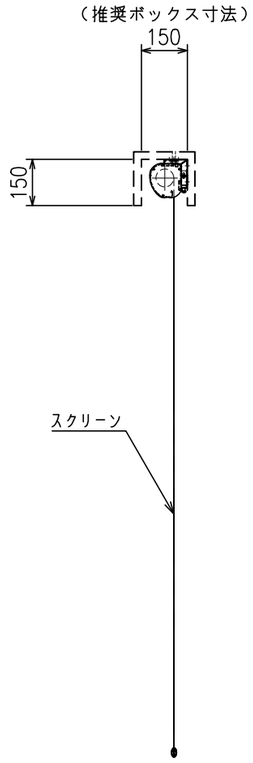

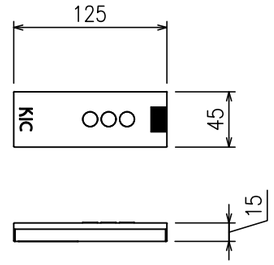

ワイヤレスリモコン S=1/5

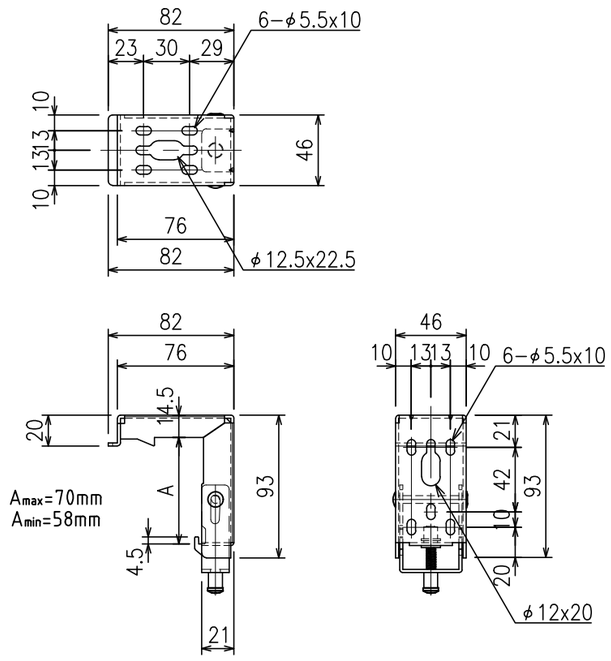

取付金具 S=1/4

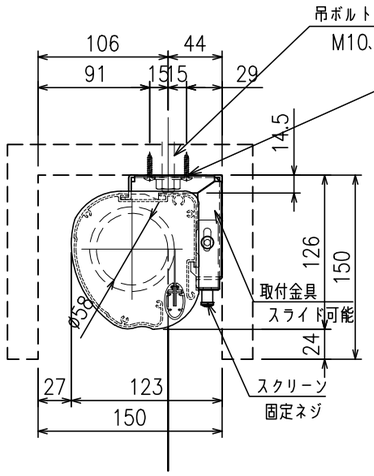

ボックス取付時　S=1/5

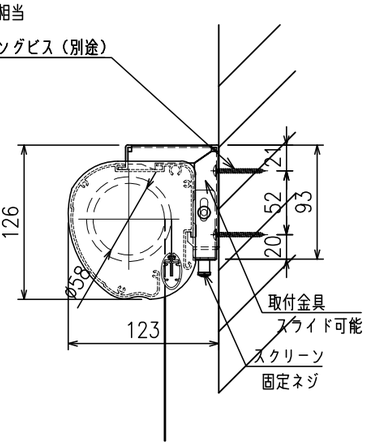

壁面取付時　S=1/5

製品の仕様及びデザインは改善等のため予告無く変更する場合があります。

生　地	SEホワイト（防炎品）	付属品	取付金具セット（x2セット）
ケース	材質：アルミ型材　オフホワイト色		リミット調整ドライバー（L=200mm）、ワイヤレスリモコン
モーター	ローラー内蔵型		12V制御ケーブル（10m）
電源電圧	AC 100V 50/60Hz		外付け赤外線受光ケーブル（0.4m）
消費電力	130W		RJ12接点コントロールケーブル（2.2m）
操作電圧	DC 5V	オプション	壁付スイッチ（SSW-3）
質　量	約 14.9 kg	別途工事	電源・壁スイッチ配線工事／スクリーンボックス

KIC 株式会社 ケイ アイ シー　KIC CORPORATION

尺度 1/20・1/5・1/4	品名　天吊・壁付けタイプ 100インチ電動巻上スクリーン（16:10サイズ）		
単位 mm	Rev. 2023/1/12	型番 SK-WX100W	No.