平面図 1/30

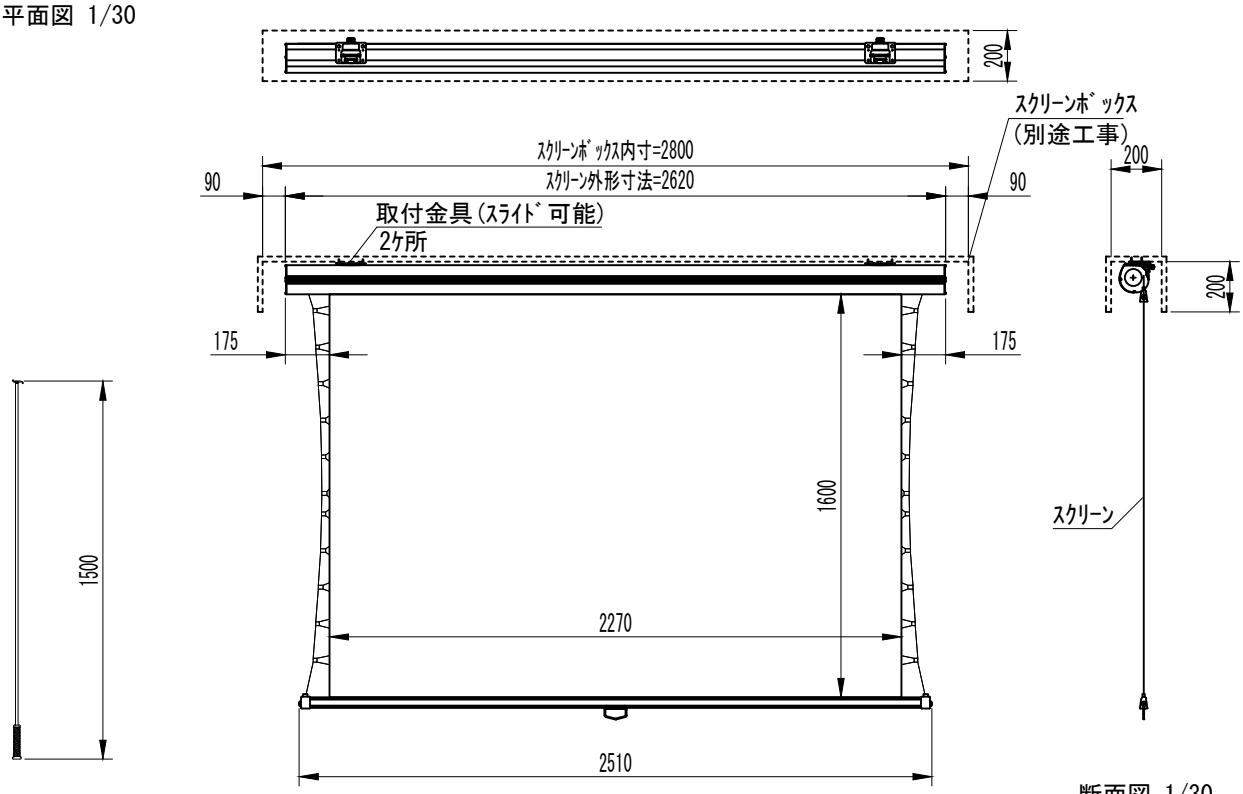

フック棒

外観図 1/30

断面図 1/30

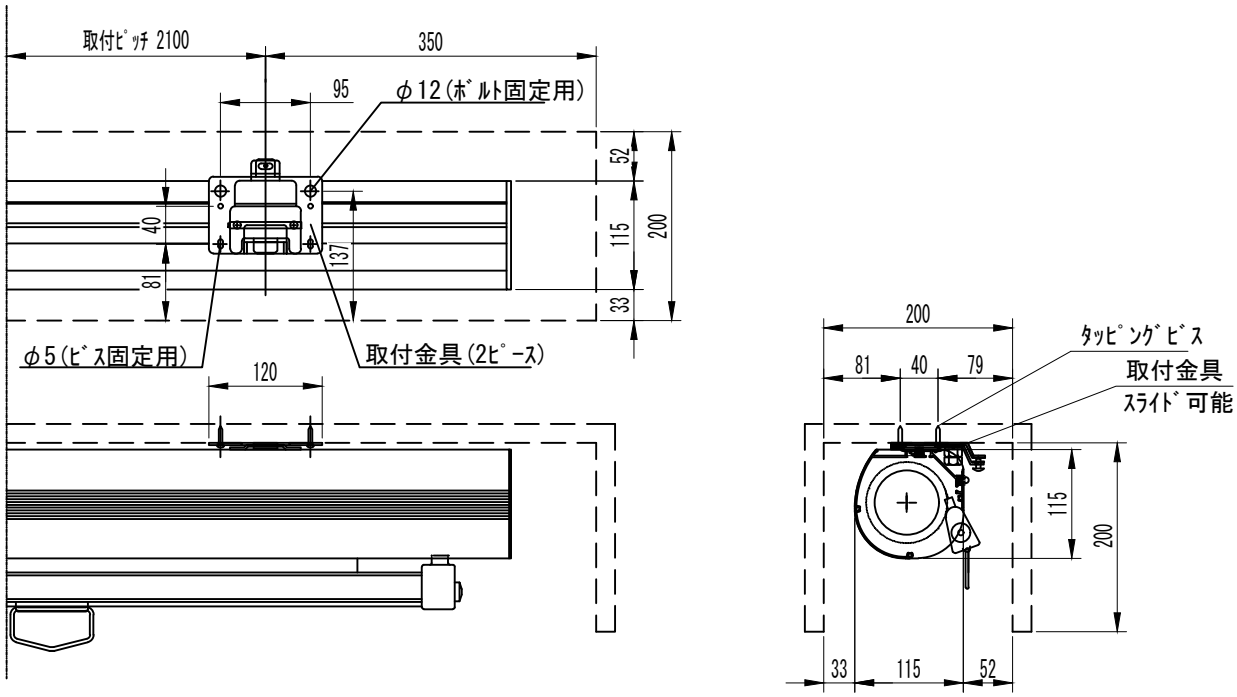

詳細図 1/8

※製品の仕様及びデザインは改善等のために予告なく変更する場合があります。

生地	クリアフラット（超短焦点対応）	付属品	フック棒 取付金具(取付ねじ含む)、タッピングビス
ケース	材質：アルミ製 塗装色：オフホワイト	その他	
質量	約19Kg	別途工事	スクリーンボックス

KIC 株式会社 ケイアイシー KIC CORPORATION	尺度 1/30 1/8	品名 100インチ手動巻き上げ式スクリーン(ケース入、16:10フォーマット)		
	単位 mm	Rev. 2023/1/12	型番 MSF-WX100AW	No.