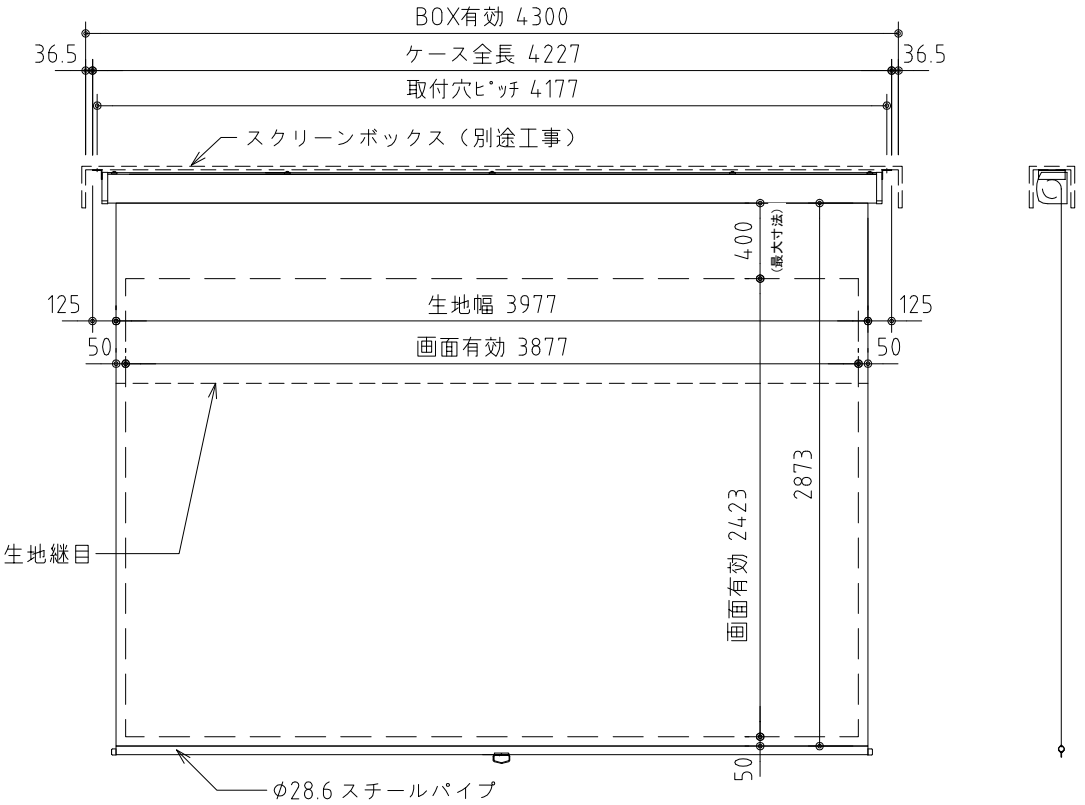

外観図 S=1/40

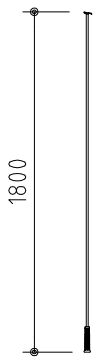

フック棒

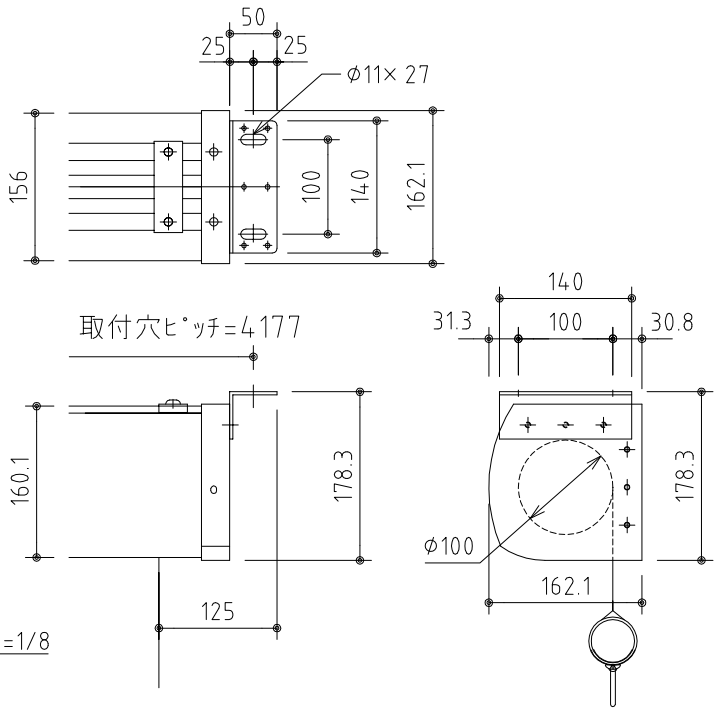

取付詳細図 S=1/8

※製品の仕様及びデザインは改善等のため予告なく変更する場合があります。

生地	クリアホワイト（防炎品）	付属品	引下げ棒 L=1800
ケース	材質：アルミ製 オフホワイト	別途工事	スクリーンボックス
質量	37.0Kg	スマートストップ、スピードコントローラー標準装備	

KIC 株式会社 ケイ アイ シー KIC CORPORATION	尺度 A4 1/40 1/8	品名 180ｲﾝﾁｽﾌﾟﾘﾝｸﾞ巻上ｽｸﾘｰﾝ(ｹｰｽ入り 16:10ｻｲｽﾞ)		
	単位 mm	Rev. 2023/07/13	型番 MS-WX180AW	No.