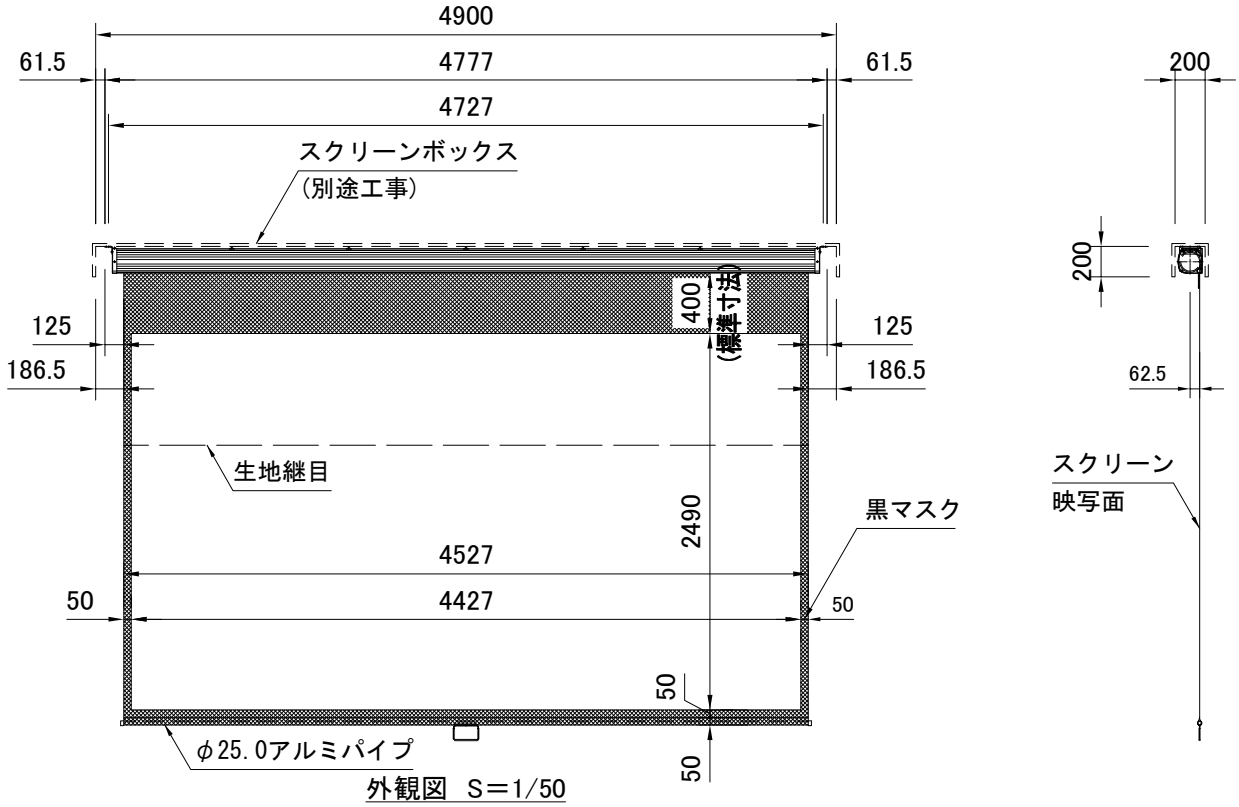

外観図　S＝1/50

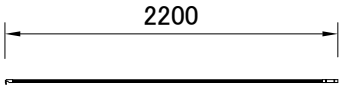

フック棒

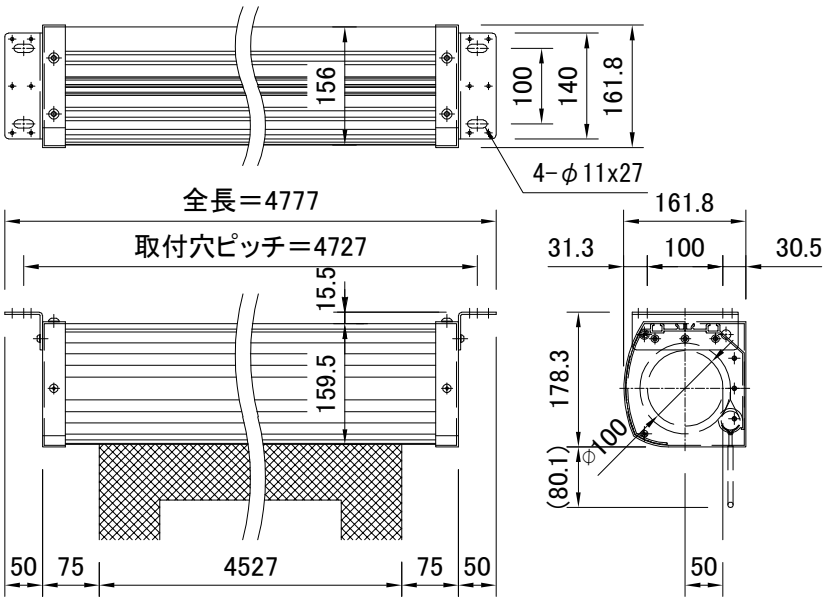

取付部詳細図
S＝1/10

製品の仕様及びデザインは改善等のため予告なく変更する場合があります。

生　地	ファインホワイト(防炎品)	付属品	フック棒
ケース	材質：アルミ合金押出型材 A6063S-T5 アルマイト_ホワイト電着塗装(N9.3マンセル近似値)	別途工事	スクリーンボックス
質　量	52.8kg	ロータリーストップ、スピードコントローラー機構標準装備	

KIC 株式会社 ケイ アイ シー	尺度 A4 1/50 1/10	品名 200インチスプリング巻上スクリーン(HD16:9サイズ)		
	単位 mm	Rev. 2022/07/05	型番 KMVL-HD200WF	No.