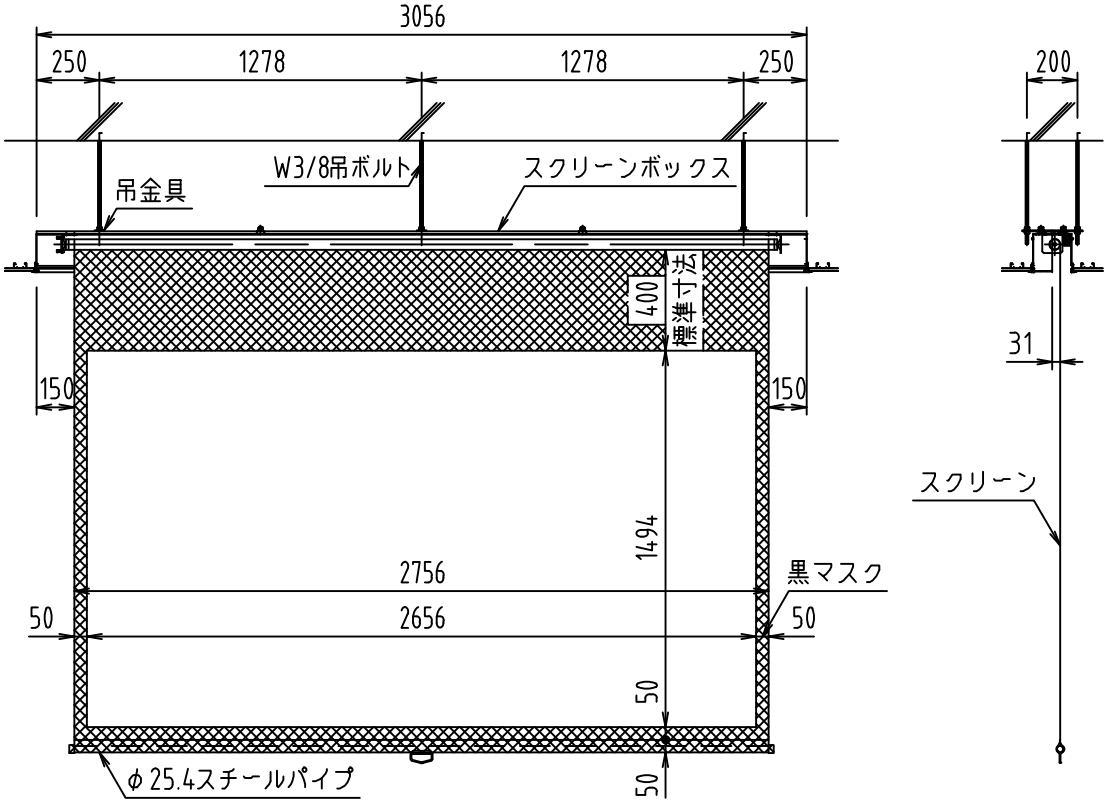

外観図　S=1/30

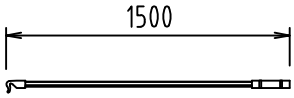

フック棒

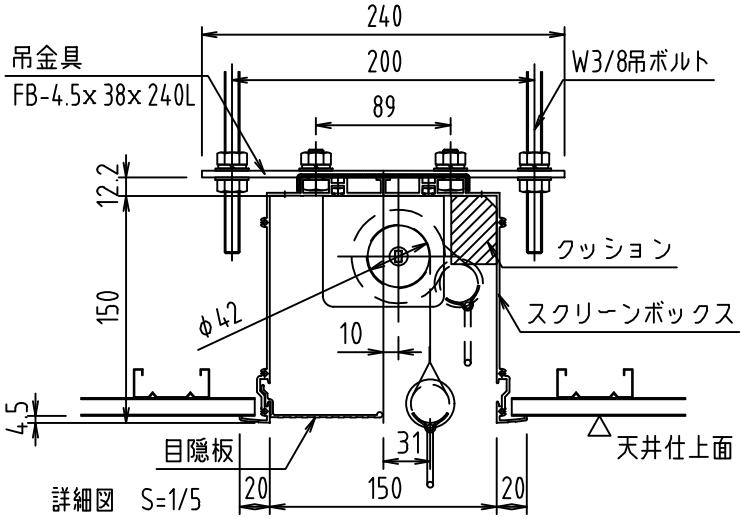

詳細図　S=1/5

製品の仕様及びデザインは改善等のため予告なく変更する場合があります。

生地(防炎品)	ファインホワイト	付属品	フック棒 吊金具，ネジセット，W3/8吊ボルトL=1000×6 ※W3/8雌ネジアンカーは別途
スクリーンボックス	材質：アルミ合金押出型材 A6063S-T5 アルマイト＿ホワイト電着塗装(N9.3マンセル近似値)	天井開口寸法	170x3076
質　量	25.2kg	ロータリーストップ、スピードコントローラー機構標準装備	

KIC 株式会社 ケイアイシー KIC CORPORATION	尺度 A4 1/30 1/5	品名 120ｲﾝﾁｽﾌﾟﾘﾝｸﾞ巻上スクリーン(ｱﾙﾐﾎﾞｯｸｽ一体型　16:9ﾌｫｰﾏｯﾄ)		
	単位 mm	Rev. 2022/12/28	型番 KMBX-HD120	No.