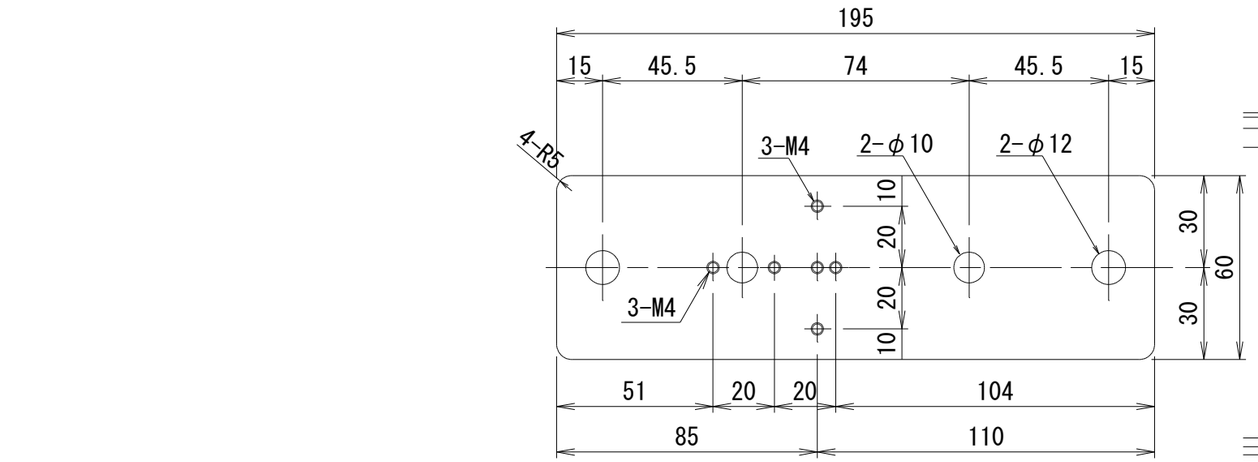

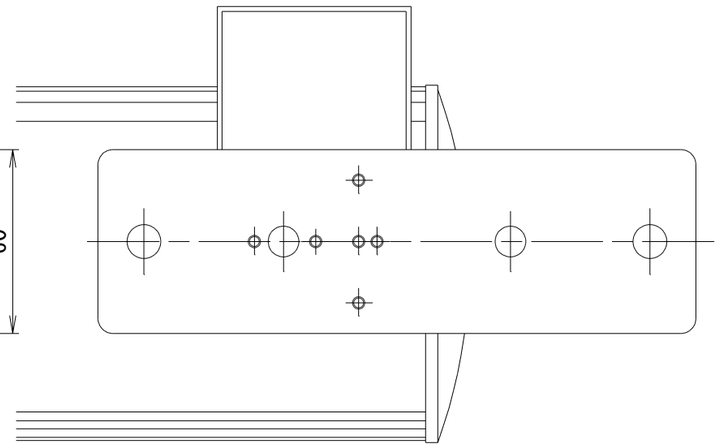

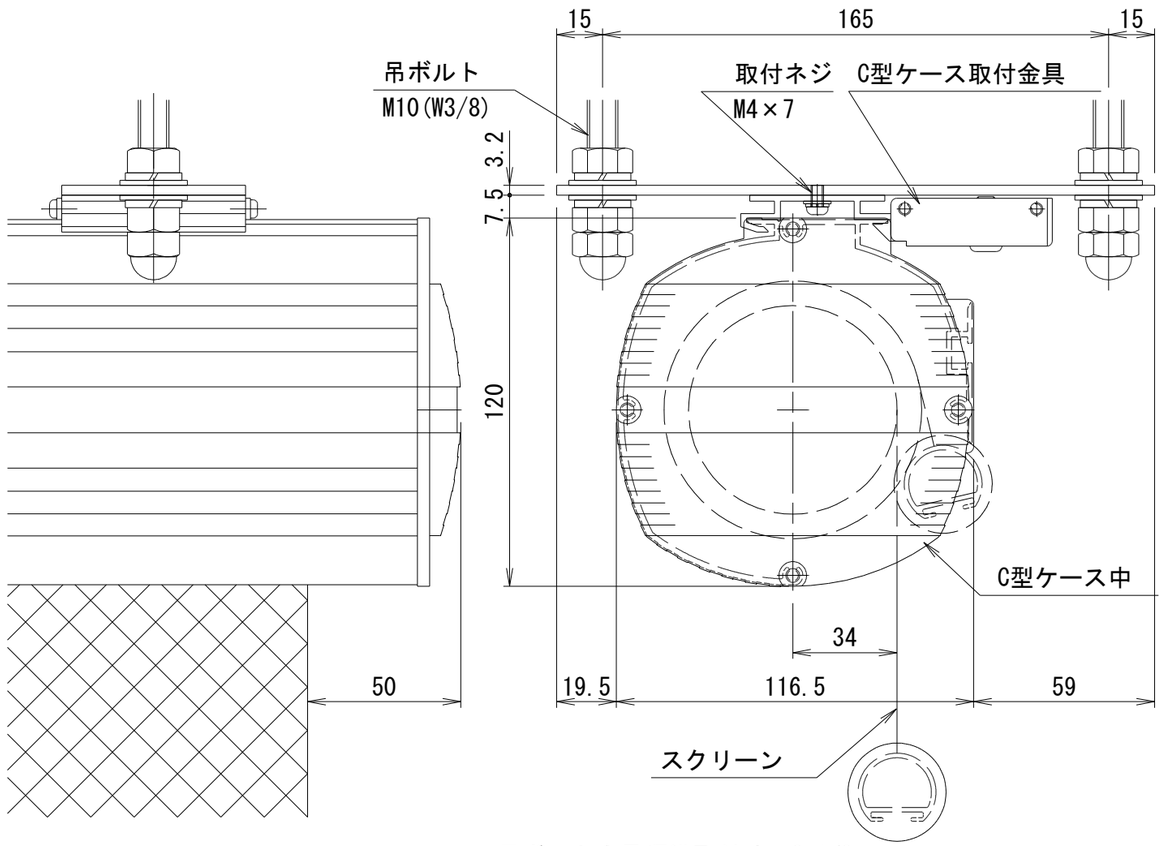

吊ボルト金具標準取付時　S=1/2

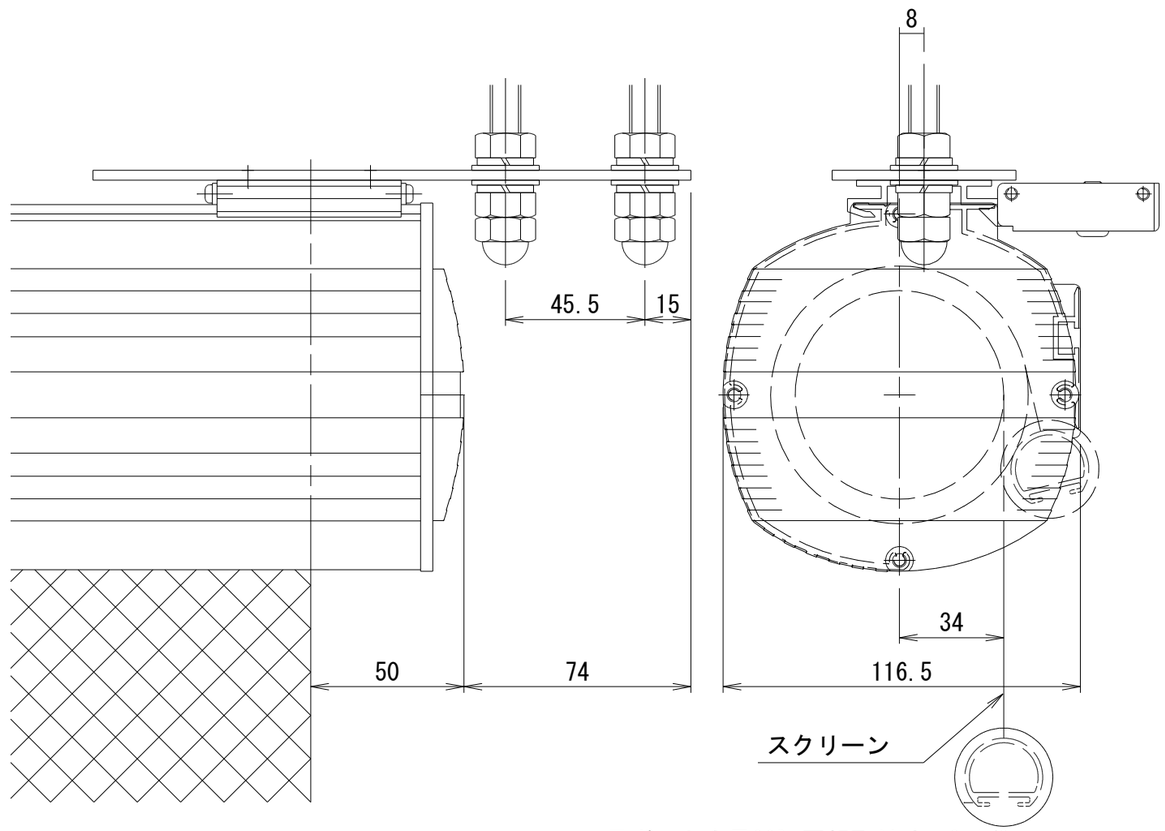

吊ボルト金具90°回転取付時　S=1/2

Revision			製作元		仕上り	
No.	Date	Description	部品名			
4	. .		材料		備考	寸法公差指定無き場合は　+0.5,-0.5　とする
3	. .		加工			
2	. .				Date 2006.06.12	Scale A3　1/2 / File Name KEV・KMV用ボルト吊金具 / BC-S-02
1	. .					