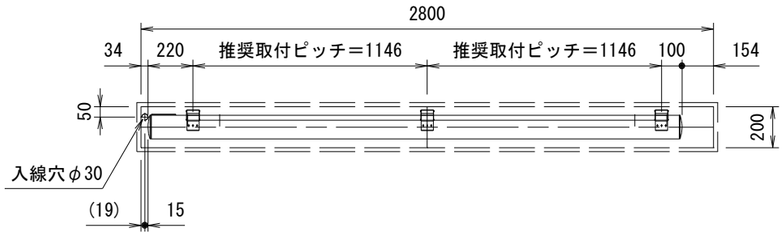

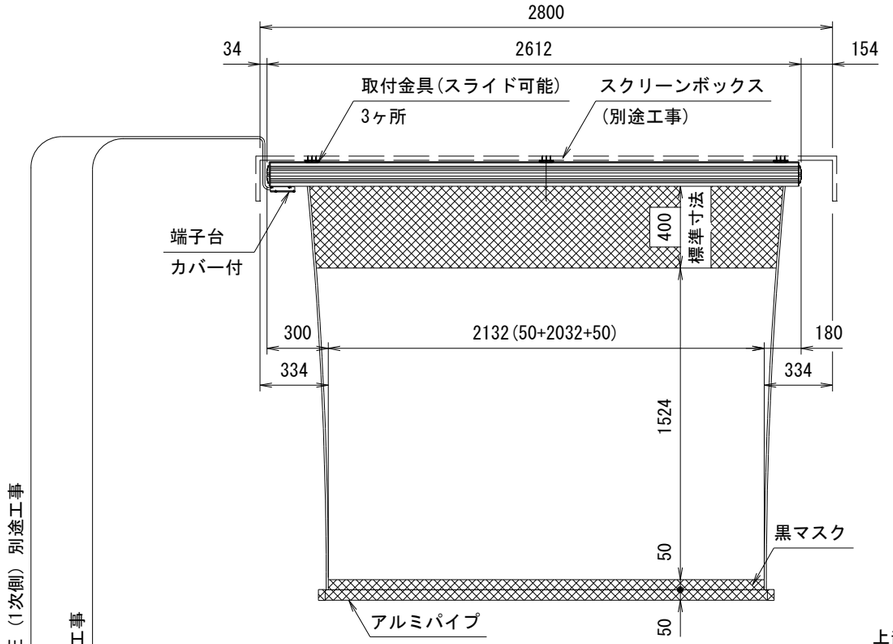

外観図　S=1/30

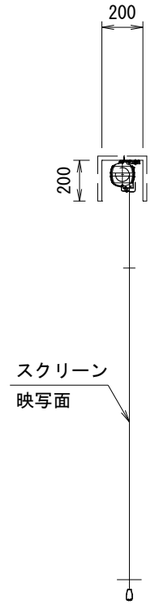

上部マスク寸法は内部リミット
スイッチにて調整可能(0～400)

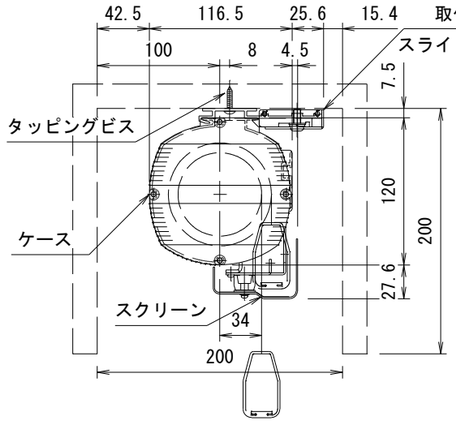

ボックス取付時　S=1/5

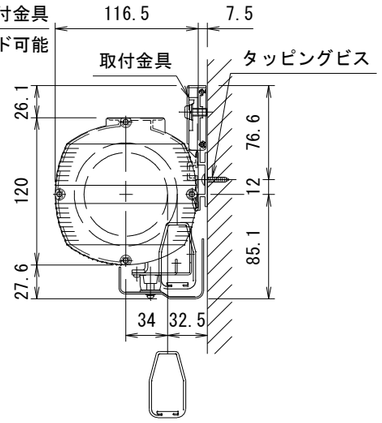

壁面取付時　S=1/5

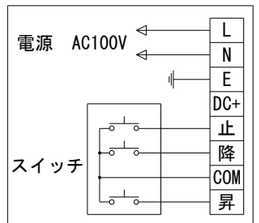

DC24V制御端子台結線図

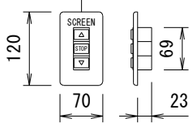

１連フルカラー埋め込みスイッチ

製品の仕様及びデザインは改善等のため予告なく変更する場合があります。

生地(防炎品)	ホワイト	ケース	材質：アルミ合金押出型材 A6063S-T5 アルマイト_ホワイト電着塗装(N9.3マンセル近似値)
モーター	ローラー内蔵型 定格時間5min 消費電流 1.05/1.05A 消費電力 105/105W	付属品	１連フルカラー埋め込みスイッチ(ホワイト) 取付金具，タッピングビス
昇降速度	89/113mm/sec		
電　源	AC100V／5A 50/60Hz	別売品	ワイヤレスリモコン
制　御	DC24V (タリー出力有，接点制御有)	別途工事	電気配線配管工事(1次，2次側共)，スイッチボックス スクリーンボックス
質　量	17.4kg		

	日　付	変　更　内　容	担当
3	. .		
2	. .		
1	. .		

KIC 株式会社ケイアイシー
KIC CORPORATION

品名				
100インチ電動巻上スクリーン(NTSC4:3サイズ)				
Rev. Ver.8.0	縮尺 A3 1/30 1/5	単位 mm	型番 KEV-FS-100	No. KEV-FS-100

**00000000