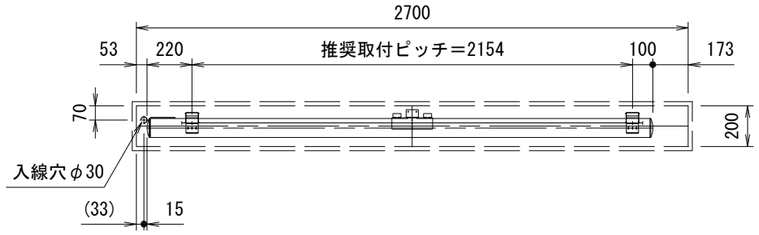

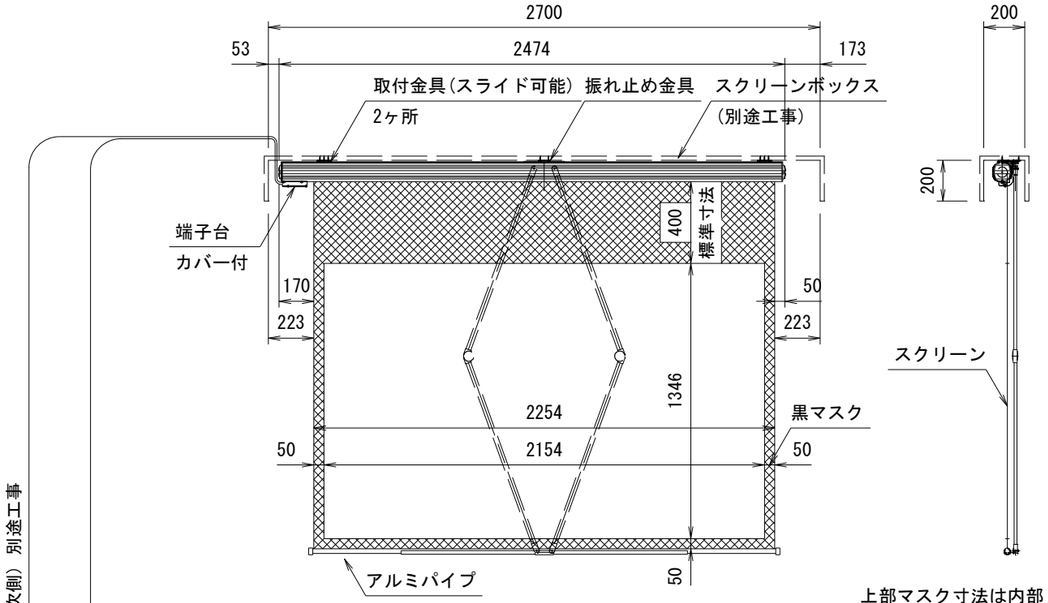

外観図 S=1/30

上部マスク寸法は内部リミット
スイッチにて調整可能(0～400)

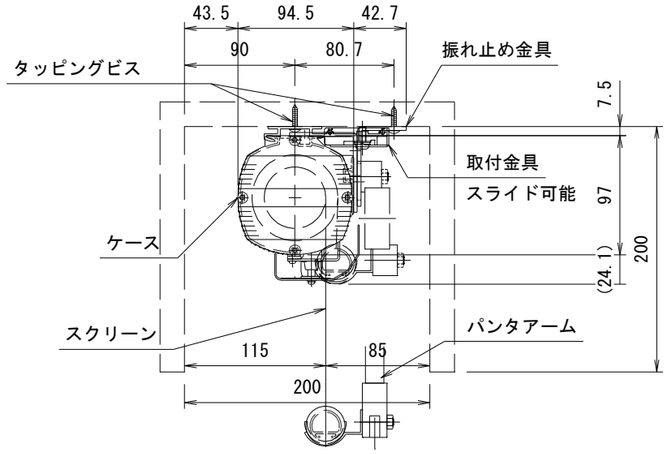

詳細図 S=1/5

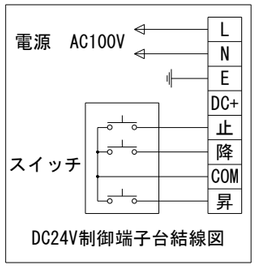

DC24V制御端子台結線図

１連フルカラー埋め込みスイッチ

製品の仕様及びデザインは改善等のため予告なく変更する場合があります。

生地(防炎品)	ファインホワイト	ケース	材質：アルミ合金押出型材 A6063S-T5 アルマイト_ホワイト電着塗装(N9.3マンセル近似値)
モーター	ﾛｰﾗｰ内蔵型 定格時間4min 消費電流 0.88/0.88A 消費電力 88/88W	付属品	１連フルカラー埋め込みスイッチ(ホワイト) 取付金具，振れ止め金具，タッピングビス
昇降速度	80/96mm/sec		
電　源	AC100V／5A 50/60Hz	別売品	ワイヤレスリモコン
制　御	DC24V(タリー出力有，接点制御有)	別途工事	電気配線配管工事(1次，2次側共)，スイッチボックス スクリーンボックス
質　量	14.1kg		

3	．．			KIC 株式会社 ケイアイシー	品名	100インチ電動巻上スクリーン(16:10サイズ)	
2	．．				Rev. Ver.8.0	縮尺 A3 1/30 1/5	単位 mm	型番 KEV-SS-WX100	No. KEV-SS-WX100
1	．．								
	日　付	変　更　内　容	担当						

**00000000