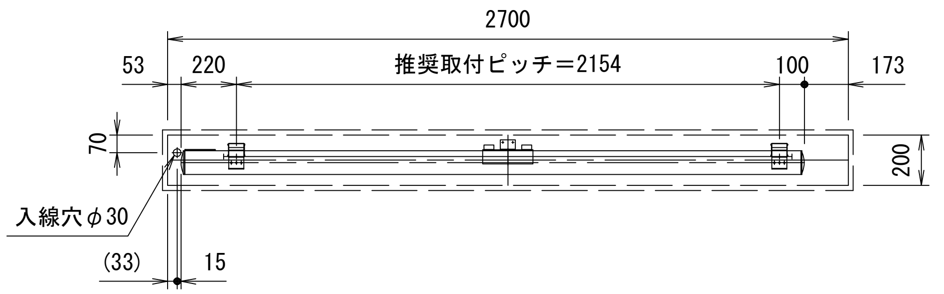
2700
53
220
推奨取付ピッチ＝2154
100
173
70
200
入線穴φ30
(33)
15

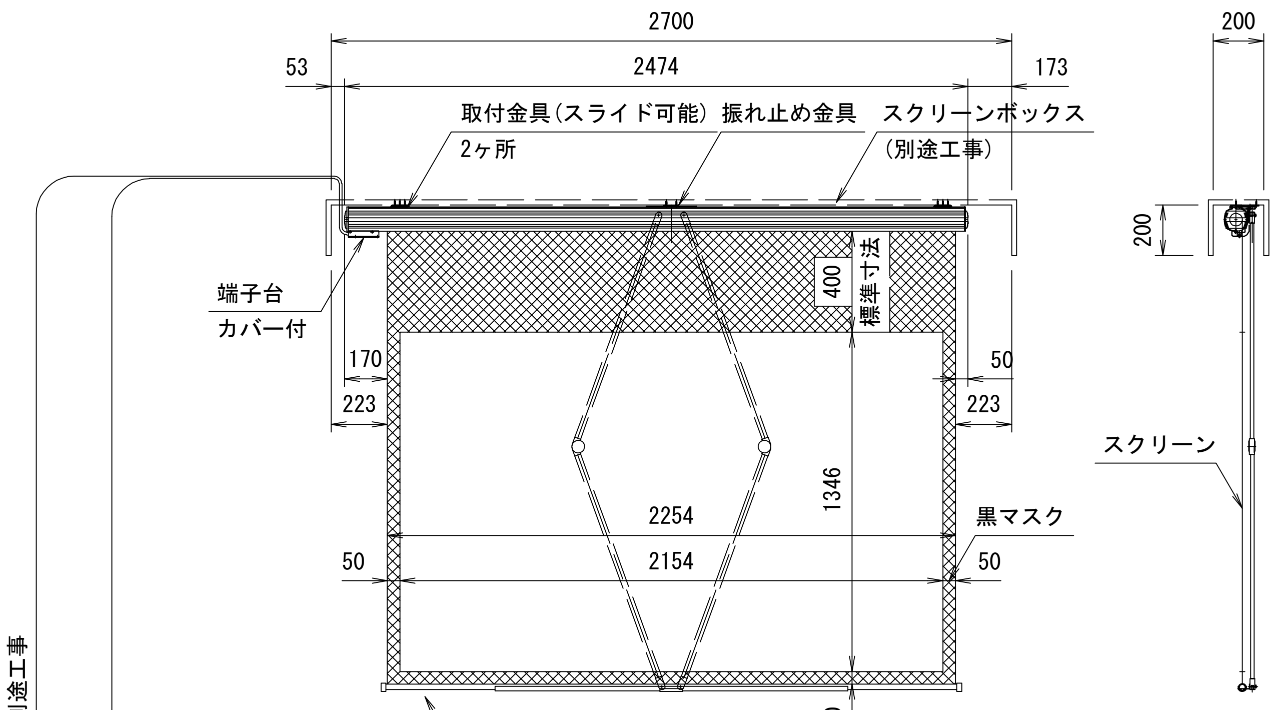
2700
53
2474
173
取付金具(スライド可能)
2ヶ所
振れ止め金具
スクリーンボックス
(別途工事)
端子台
カバー付
400
標準寸法
170
223
50
223
1346
2254
2154
50
50
黒マスク
50
200
200
スクリーン

アルミパイプ

外観図　S=1/30

上部マスク寸法は内部リミット
スイッチにて調整可能(0～400)

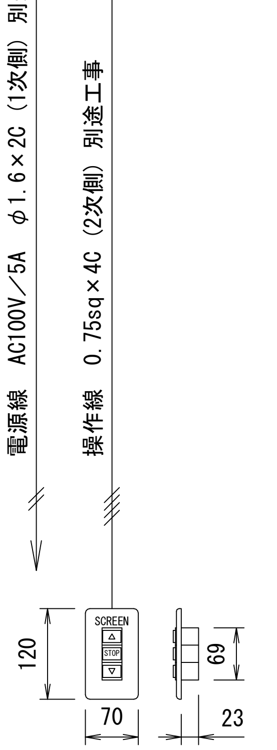
電源線　AC100V／5A　φ1.6×2C (1次側) 別途工事
操作線　0.75sq×4C (2次側) 別途工事
SCREEN
STOP
120
70
69
23

１連フルカラー埋め込みスイッチ

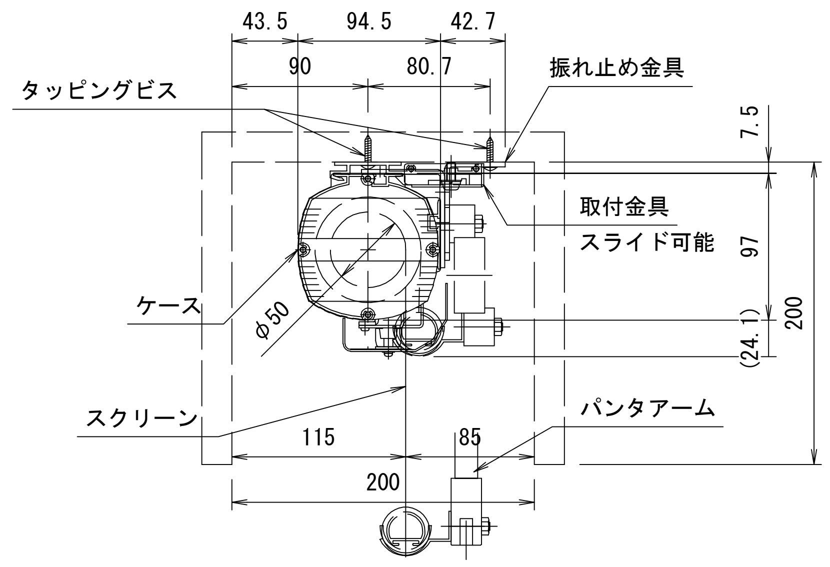
43.5
94.5
42.7
90
80.7
タッピングビス
振れ止め金具
7.5
取付金具
スライド可能
97
200
(24.1)
ケース
φ50
スクリーン
115
85
パンタアーム
200

詳細図　S=1/5

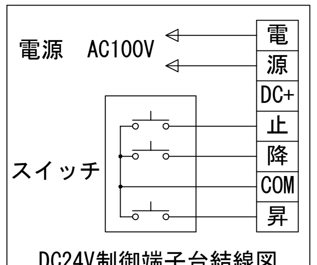
電源　AC100V
スイッチ
電
源
DC+
止
降
COM
昇

DC24V制御端子台結線図

製品の仕様及びデザインは改善等のため予告なく変更する場合があります。

生地(防炎品)	ファインホワイト	付属品	１連フルカラー埋め込みスイッチ(ホワイト) 取付金具，振れ止め金具，タッピングビス
モーター	ローラー内蔵型　消費電流 1.05A　消費電力 105VA		
電　源	AC100V／5A 50/60Hz	別売品	ワイヤレスリモコン
ケース	材質：アルミ合金押出型材 A6063S-T5 アルマイト_ホワイト電着塗装(N9.3マンセル近似値)	別途工事	電気配線配管工事(1次，2次側共)，スイッチボックス スクリーンボックス
制　御	DC24V(タリー出力有，接点制御有)		
質　量	14.1kg		

③	. .		
②	. .		
①	. .		
	日　付	変　更　内　容	担当

KIC 株式会社ケイアイシー

品名	100インチ電動巻上スクリーン(16:10サイズ)			
Rev. 2021.08.19	縮尺 A3 1/30　1/5	単位 mm	型番 KEV-SS-WX100	No.