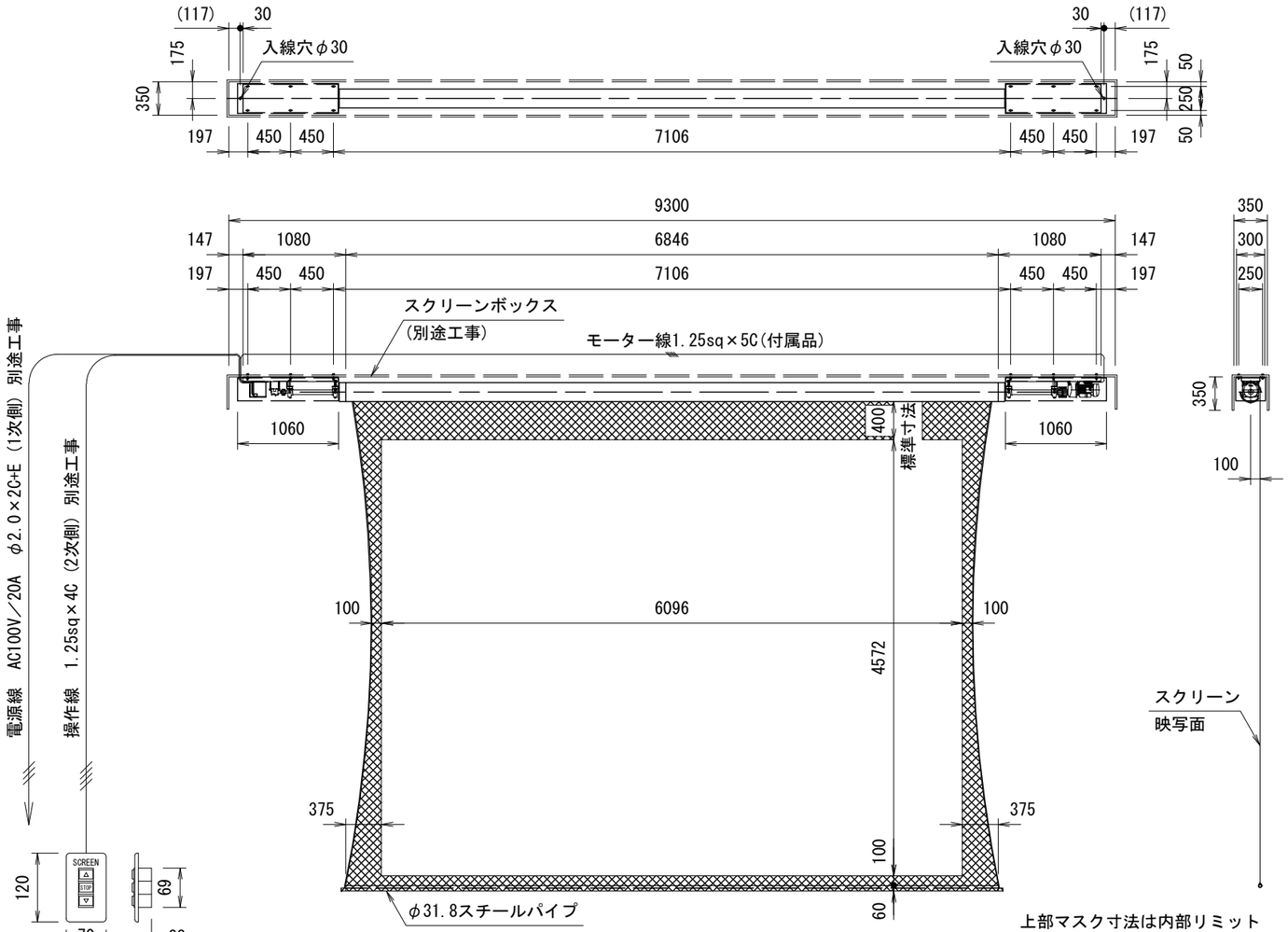

外観図 S=1/60

1連フルカラー埋め込みスイッチ

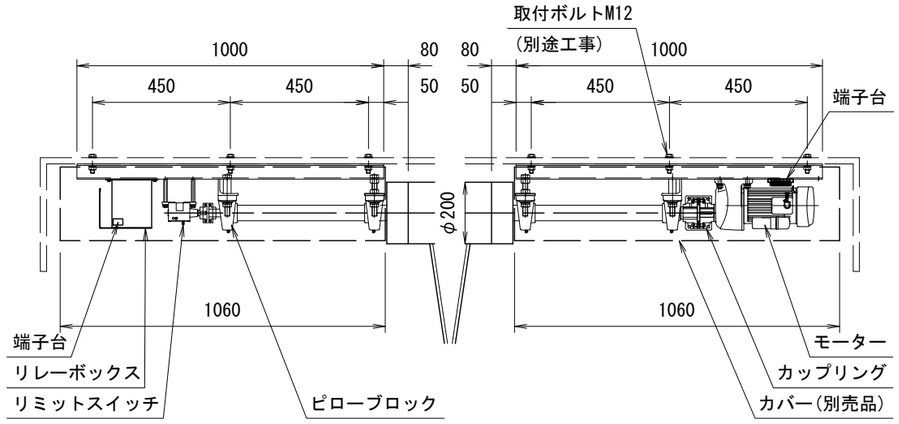

取付詳細図 S=1/20

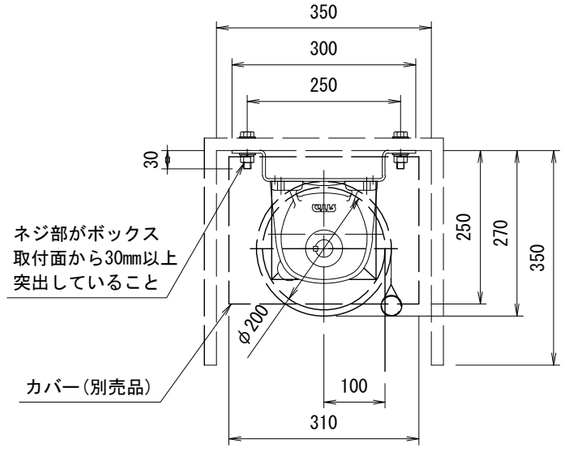

取付詳細図 S=1/10

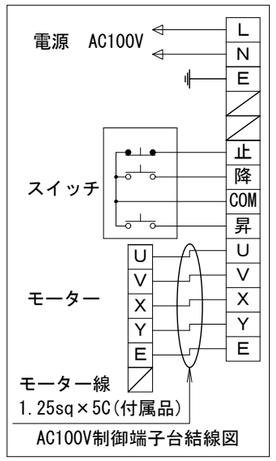

AC100V制御端子台結線図

スクリーン仕様一覧

製品の仕様及びデザインは改善等のため予告なく変更する場合があります。

生地(防炎品)	ファインホワイト	巻取パイプ	材質：アルミ合金押出型材 A6063S-T5
ベース	材質：スチール 塗装色：グレー (N3マンセル近似値)	昇降速度	127/153mm/sec
		付属品	1連フルカラー埋め込みスイッチ(ミルキーホワイト) モーター線1.25sq×5C
モーター	単相ギアードモーター ブレーキ付 出力：200W 定格電流：5.1/4.5A	別売品	DC24V制御仕様、ワイヤレスリモコン、カバー
電 源	AC100V／10A 50/60Hz		
制 御	AC100V(タリー出力無, 接点制御有)	別途工事	電気配線配管工事(1次, 2次側共), スイッチボックス スクリーンボックス
質 量	191.6kg		

KIC 株式会社 ケイ アイ シー	尺度 1/60,1/20,1/10	品名 300インチ大型電動巻上スクリーン(NTSC4:3サイズ)		
	単位 mm	Rev. 2022/12/28	型番 KEL-SL-300	No.