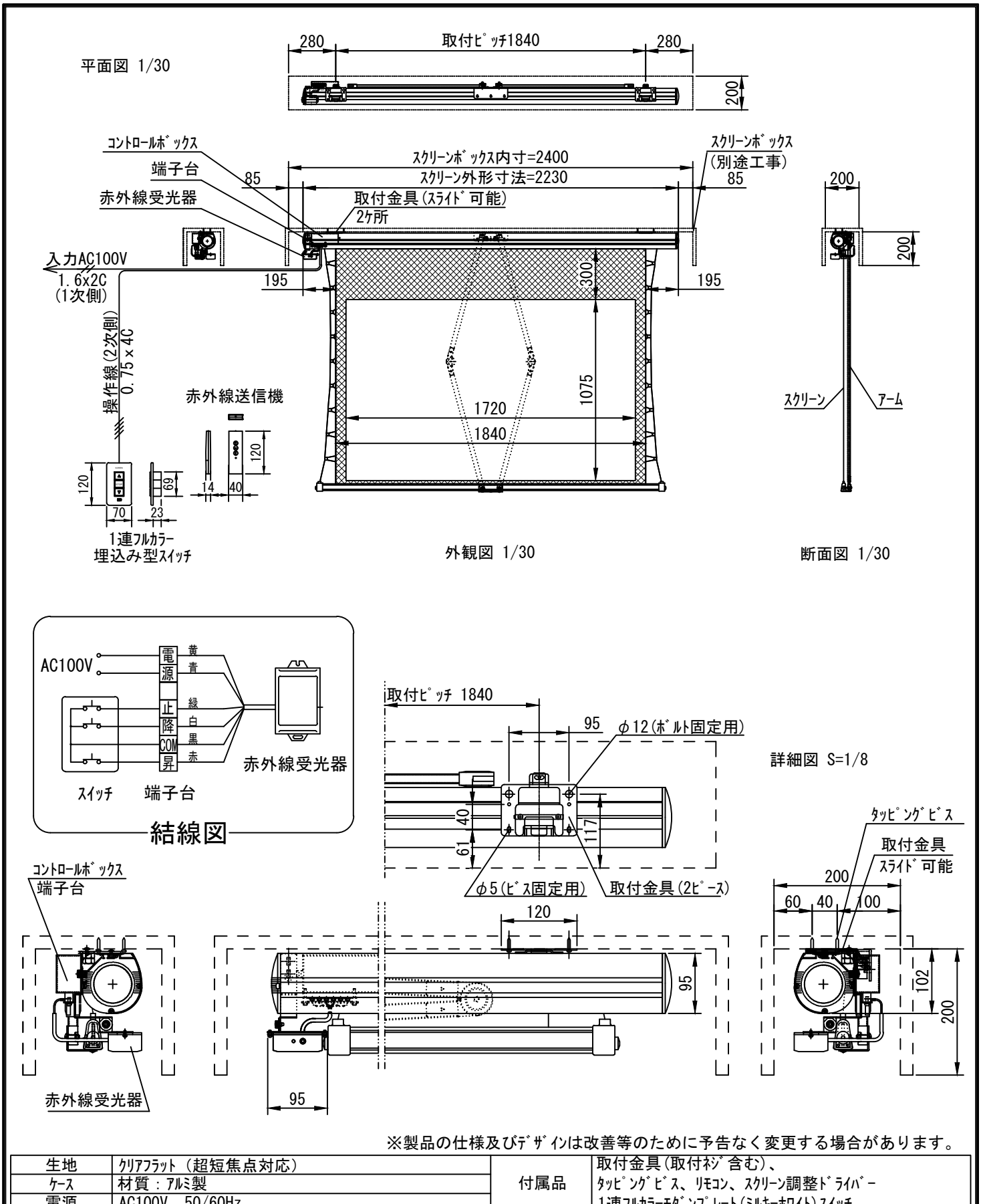

※製品の仕様及びﾃﾞｻﾞｲﾝは改善等のために予告なく変更する場合があります。

生地	ｸﾘｱﾌﾗｯﾄ（超短焦点対応）	付属品	取付金具(取付ﾈｼﾞ含む)、 ﾀｯﾋﾟﾝｸﾞﾋﾞｽ、ﾘﾓｺﾝ、ｽｸﾘｰﾝ調整ﾄﾞﾗｲﾊﾞｰ 1連ﾌﾙｶﾗｰﾓﾀﾞﾝﾌﾟﾚｰﾄ(ﾐﾙｷｰﾎﾜｲﾄ)ｽｲｯﾁ
ｹｰｽ	材質：ｱﾙﾐ製		
電源	AC100V　50/60Hz		
制御	DC5V／ 赤外線	その他	
質量	15.5Kg	別途工事	電気配線配管工事（1次・2次側共）、 ｽｲｯﾁﾎﾞｯｸｽ、ｽｸﾘｰﾝﾎﾞｯｸｽ
ﾓｰﾀｰ	ﾛｰﾗｰ内蔵型　消費電流 0.85A 消費電力 85VA		

KIC 株式会社 ケイ アイ シー KIC CORPORATION	尺度 1/30	品名 80ｲﾝﾁ電動巻き上げﾊﾟﾝﾀ式ｽｸﾘｰﾝ(ｹｰｽ入　16：10ﾌｫｰﾏｯﾄ)		
	単位 mm	Rev. 2022/12/28	型番 ESF-WX80W	No.