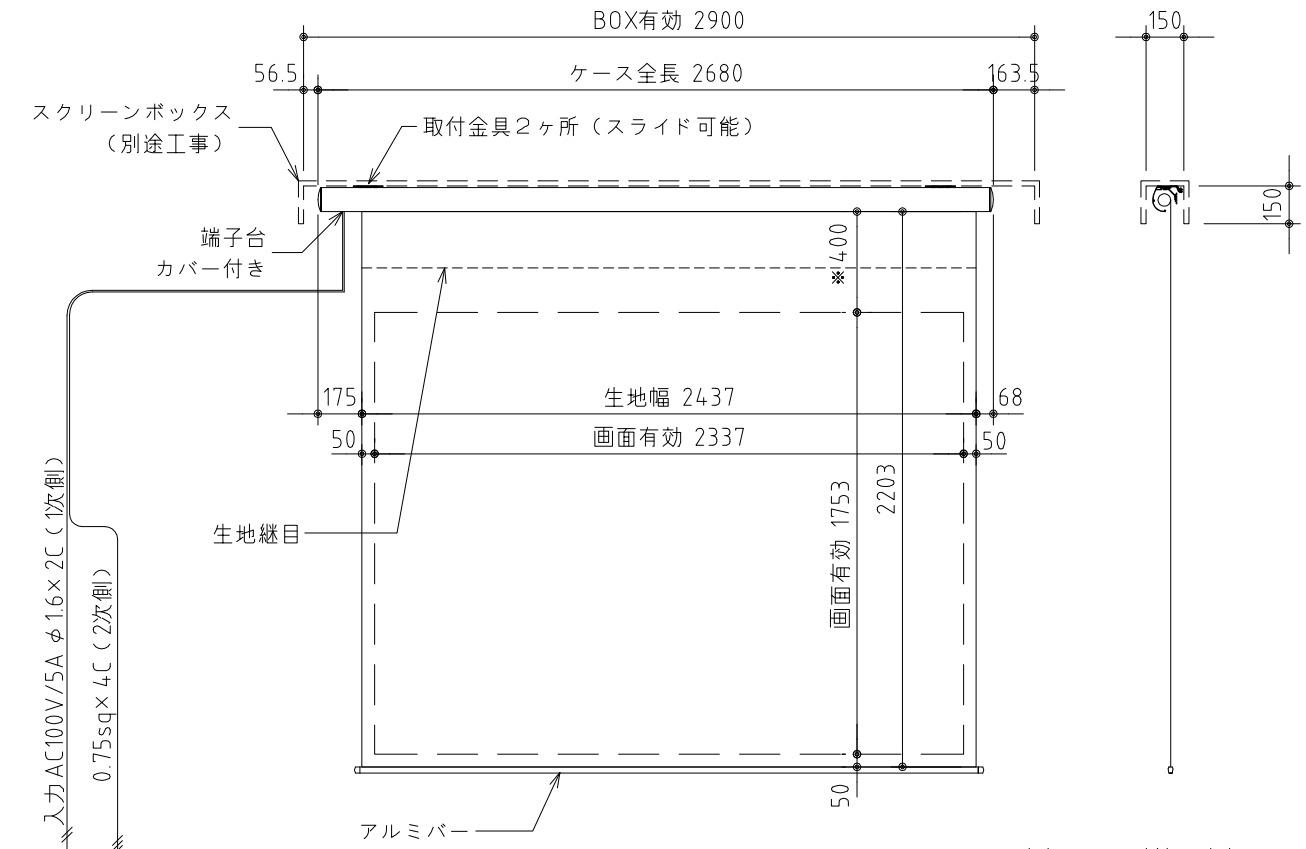

外観図 S=1/30

※上部マスク寸法は内部リミット
スイッチにて調整可能(0～400)

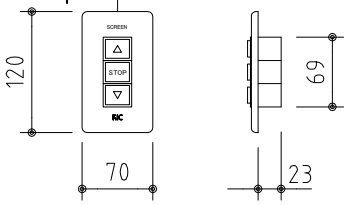

1連フルカラー埋め込みスイッチ

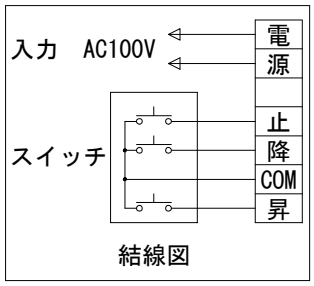

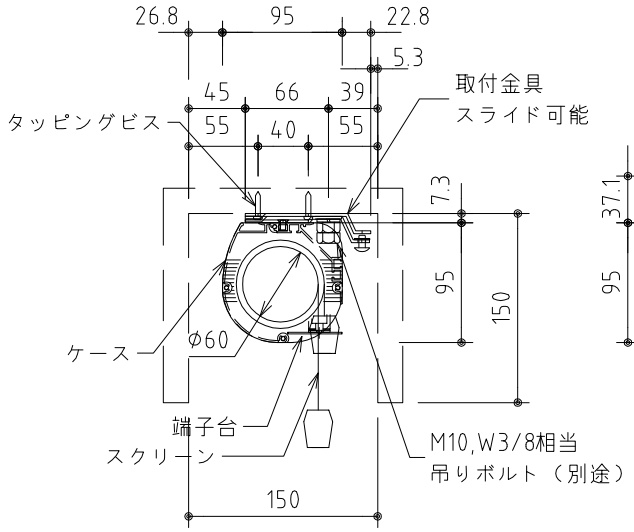

ボックス取付時 S=1/6

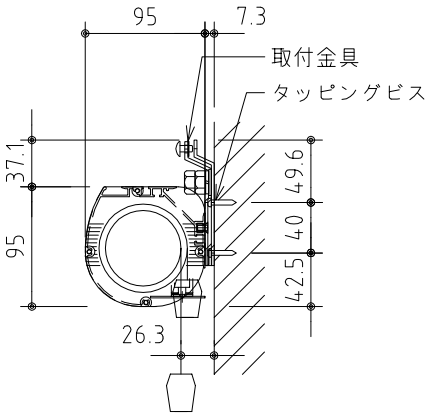

壁面取付時 S=1/6

※製品の仕様及びデザインは改善等のために予告なく変更する場合があります。

生地	クリアホワイト（防炎品）	付属品	1連フルカラーモダンプレート（ミルキーホワイト） 取付金具、タッピングビス
モーター	ローラー内蔵型　消費電流 1.0A　消費電力 100VA		
ケース	材質：アルミ製 塗装色：オフホワイト	別売品	ワイヤレスリモコン
電源	AC100V 50/60Hz	別途工事	電気配線配管工事（1次、2次側共）、スイッチボックス スクリーンボックス
制御	DC5V		
質量	13.6kg		

KIC 株式会社 ケイ アイ シー KIC CORPORATION	尺度 A4 1/30 1/6	品名 115インチ電動巻上スクリーン(ケース入り NTSC4:3サイズ)		
	単位 mm	Rev. 2023/08/03	型番 ES-115AW	No.