平面図 1/30

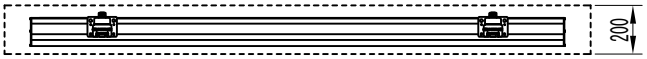

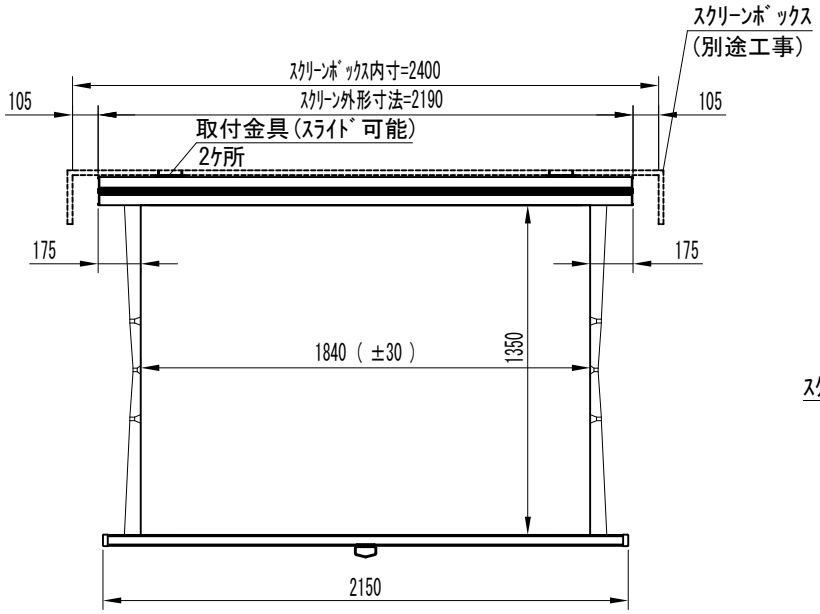

外観図 1/30

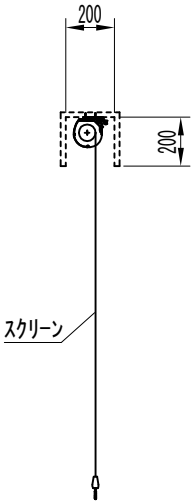

断面図 1/30

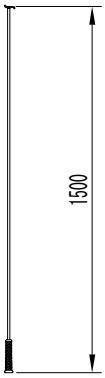

ﾌｯｸ棒

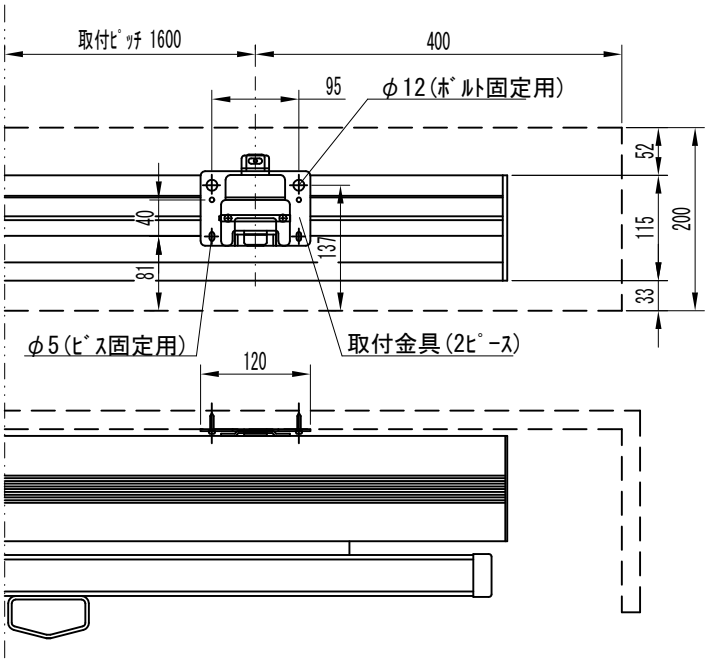

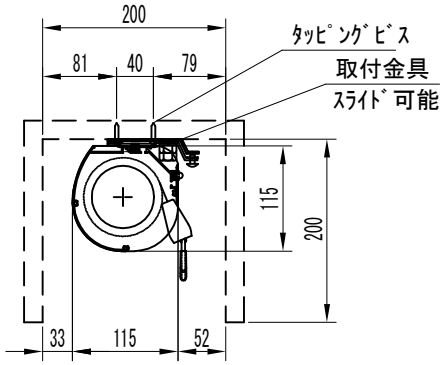

詳細図 1/8

※製品の仕様及びﾃﾞｻﾞｲﾝは改善等のために予告なく変更する場合があります。

生地	クリアフラット（超短焦点対応）（防炎品）	付属品	ﾌｯｸ棒 取付金具(取付ﾈｼﾞ含む)、ﾀｯﾋﾟﾝｸﾞﾋﾞｽ、
ｹｰｽ	材質：ｱﾙﾐ製 塗装色：ｵﾌﾎﾜｲﾄ（ﾏﾝｾﾙ N9.3近似値）	その他	
質量	約16Kg	別途工事	ｽｸﾘｰﾝﾎﾞｯｸｽ

KIC 株式会社 ケイアイシー KIC CORPORATION	尺度 1/30 1/8	品名 80ｲﾝﾁ手動巻き上げ式ｽｸﾘｰﾝ(ｹｰｽ入 16：10ﾌｫｰﾏｯﾄ)	
	単位 mm	Rev. 2025/03/03	型番 MSF-WX80AW