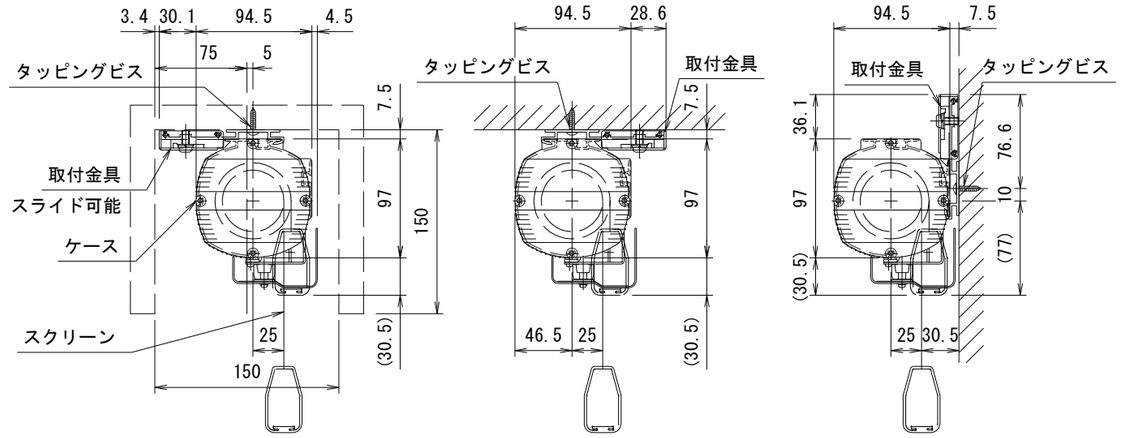

ボックス取付時　S=1/5　　天井取付時　S=1/5　　壁面取付時　S=1/5

本製品は十分な強度を有する下地に施工してください。

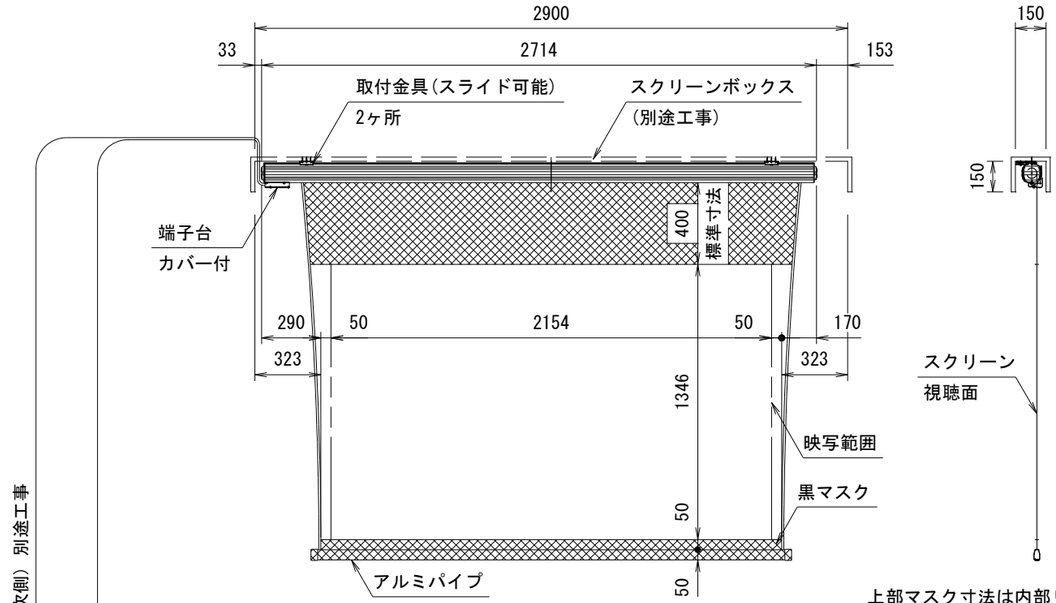

外観図　S=1/30

上部マスク寸法は内部リミット
スイッチにて調整可能(0～400)

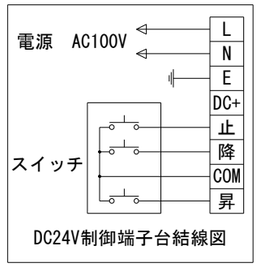

DC24V制御端子台結線図

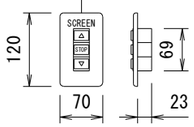

１連フルカラー埋め込みスイッチ

製品の仕様及びデザインは改善等のため予告なく変更する場合があります。

生地(防炎品)	ホワイト	ケース	材質：アルミ合金押出型材 A6063S-T5 アルマイト_ホワイト電着塗装(N9.3マンセル近似値)
電　源	AC100V／5A 50/60Hz		
モーター	ﾛｰﾗｰ内蔵型 定格時間5min 消費電流 1.05/1.05A 消費電力 105/105W	付属品	１連フルカラー埋め込みスイッチ(ホワイト) 取付金具，タッピングビス
制　御	DC24V(ﾀﾘｰ出力有，接点制御有)	別売品	ワイヤレスリモコン
昇降速度	73/93mm/sec		
質　量	14.5kg	別途工事	電気配線配管工事(1次，2次側共)，スイッチボックス スクリーンボックス

	日　付	変　更　内　容	担当
3	．．．		
2	．．．		
1	．．．		

KIC 株式会社ケイアイシー
KIC CORPORATION

品名				
100インチ電動巻上スクリーン(16:10サイズ)				
Rev. Ver.8.1	縮尺 A3 1/30 1/5	単位 mm	型番 KEV-FS-WX100	No. KEV-FS-WX100

**00000000