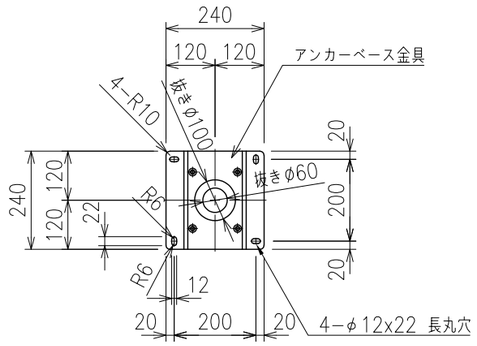

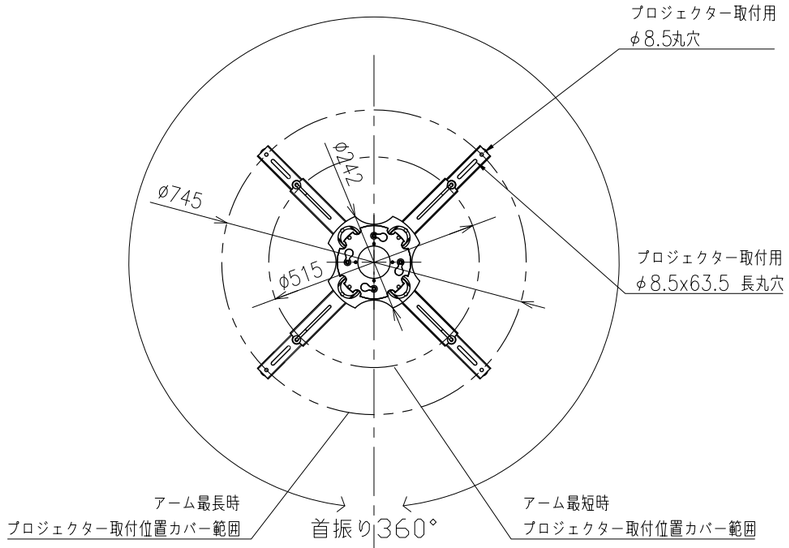

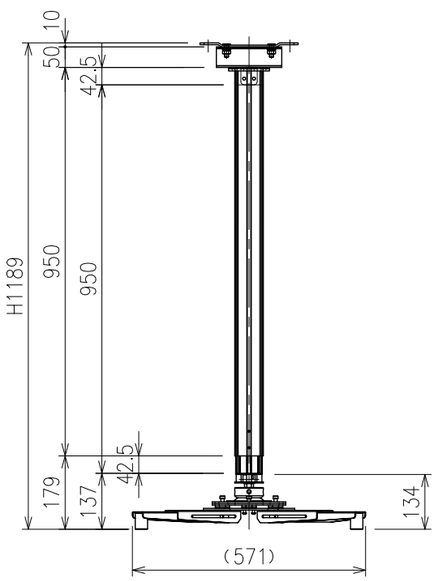

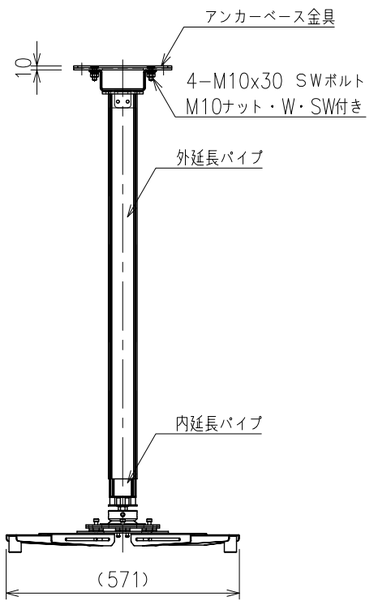

延長パイプ　最小時寸法

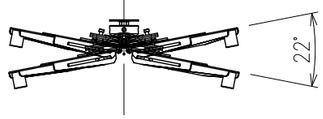

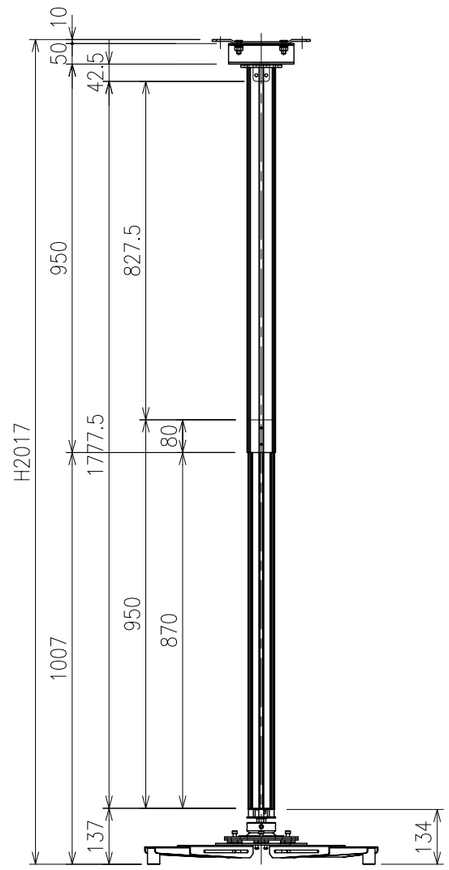

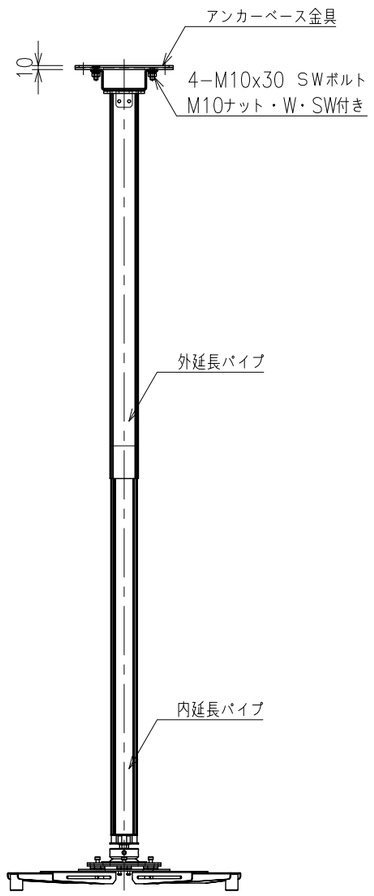

延長パイプ　最大延長時寸法

外形寸法	W571 x H1189.5 ~ 2017 x D571	付属品	ﾌﾟﾛｼﾞｪｸﾀｰ取付ﾈｼﾞｾｯﾄ（4-M8x55,4-M6x55）
主材質	A6063、SPHC t2.3~t6,0		樹脂スペーサー
仕　上	白色半艶焼付塗装／アルマイト処理		落下防止ワイヤー
傾斜角度	垂直・水平 22° 首振り 360°	オプション	天井化粧板(型番:PJS-CR)、振れ止め金具(型番:PJS-FR)
耐荷重	25kgまで		
質　量	15.3kg		

KIC 株式会社 ケイ アイ シー
KIC CORPORATION

尺度(A3)	品名		
1/15	プロジェクターマウント		
単位 mm	日付 2025,09,22	型番 PJH-2000SR	No.

製品の仕様及びデザインは改善等のため予告無く変更する場合があります