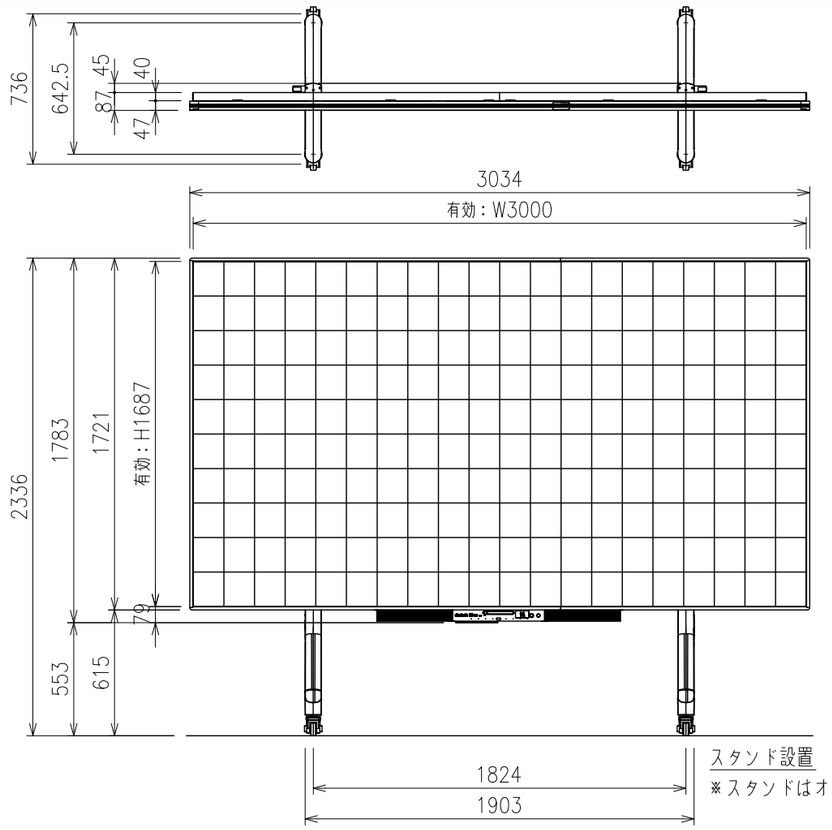

スタンド設置
※スタンドはオプションになります。

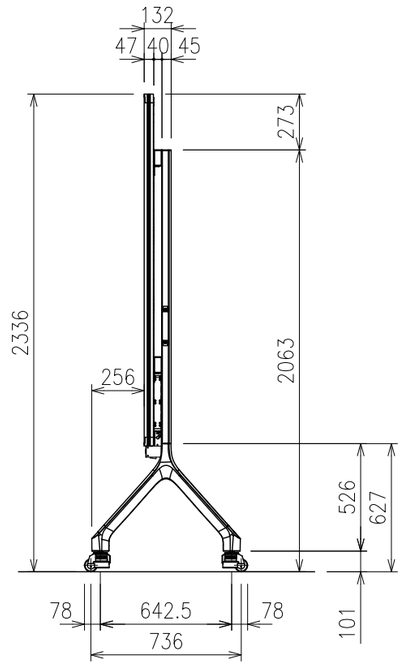

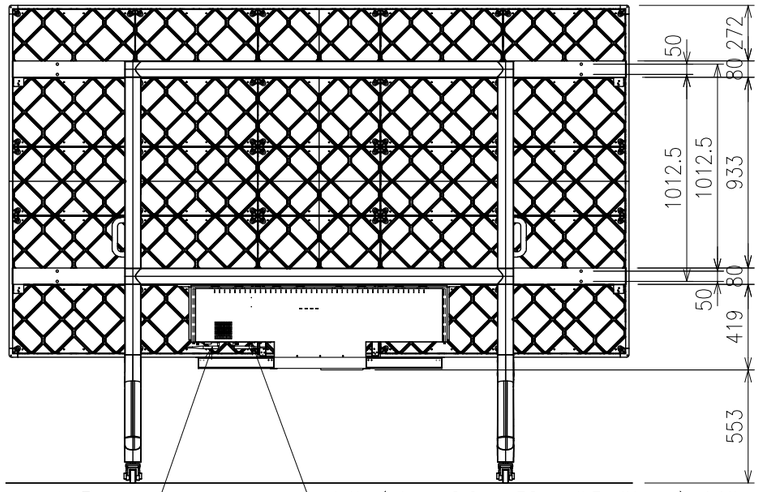

【依頼工事】壁面電源コンセント 15A接地付2Pプラグ
※1系統 単独回路にて

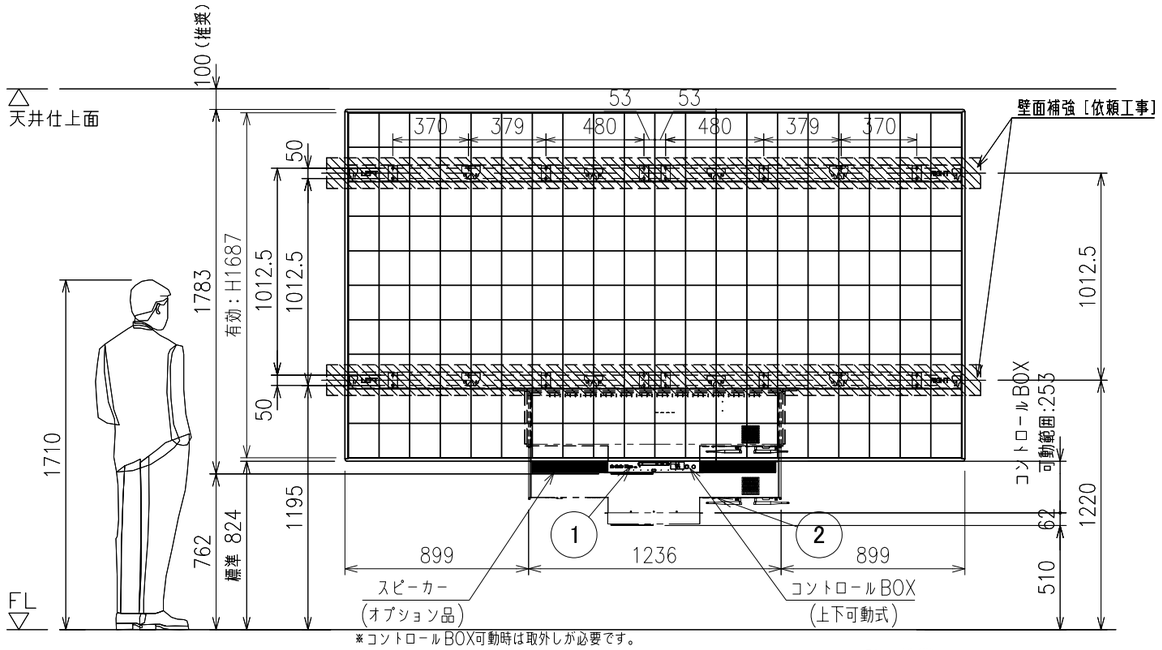

※コントロールBOX可動時は取外しが必要です。

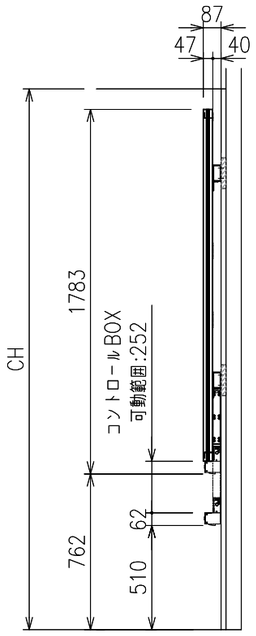

壁面設置
※壁面意匠により壁面補強方法が異なる為、打合せが必要です。
（電源及びＡＶケーブル用入線開口含む）

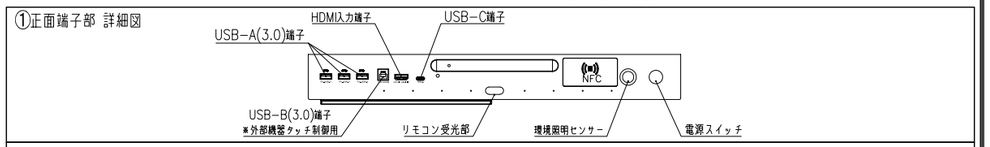

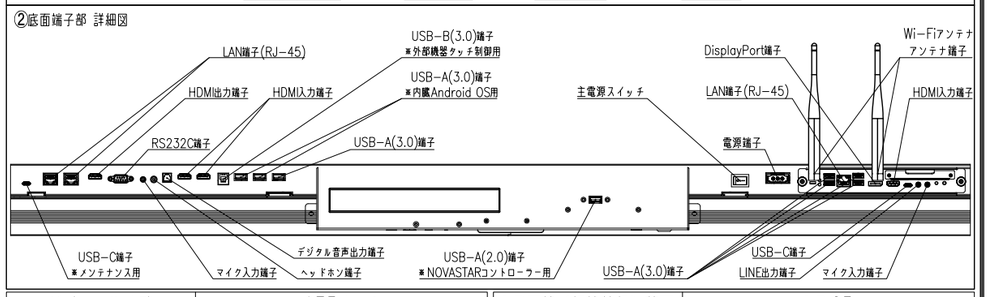

ビジョンサイズ	135インチ	ＩＰ正格（規格等級）前面	ＩＰ65
LED Type	Flip chip COB	コントラスト比	10000 ：1
ビジョン解像度	1920 x 1080	色温度	7500K
ピクセルピッチ（mm）	1.5	表示色（bits）	13
輝度（cd/ m²）	600	＜オプション＞スピーカー	2 ×15W
視野角（水平/垂直）	170°/ 160°	システム	Android/ Windows
リフレッシュレート（Hz）	3840	タッチテクノロジー	赤外線タッチ，20点式
最大消費電力（W/ m²）	1300W	本体サイズ（スタンドなし）	3034x1783x87
平均消費電力（W/ m²）	650W	ネットウエイト	193kg
スタンバイ消費電力	0.5W	スタンド重量	58.5kg
ライフスパン（寿命）	10万時間	＜オプション＞床固定金具	型番：CBF
入力電源	AC100-240V，50/ 60Hz	アウトリガー	型番：CBO-S

KIC 株式会社 ケイ アイ シー
KIC CORPORATION

尺度(A3)	品名		
1/30	LEDHUB135型（バックパック方式） オールインワンインタラクティブLEDディスプレイ		
単位 mm	日付 2026/04/13	型番 CB135H	No.

製品の仕様及びデザインは改善等のため予告無く変更する場合があります