フラットディスプレイスタンド取扱説明書
PMC-1450

この度は、弊社製品をお買い求めいただきまして、ありがとうございます。
●この説明書は、製品の組立て方、使い方、使用上の注意事項について記載してあります。
●ご使用前に必ず、この説明書をよくお読みの上、正しくお使いください。
●また製品を末永くご使用いただくために、この説明書は大切に保管してください。

組立てをはじめる前に

●組立てるまえに必ず、パーツセット(部品表)と組立完成図をご覧になり、内容物をご確認ください。
●組立作業をする場合は、カーペットの上か、毛布などを敷いた所で、床や製品を傷つけないようにご注意ください。
●組立にあたっては、プラスドライバー（中型）をご用意ください。

※最後に裏面の安全上の注意を必ずお読みください。

品番	品 名	数量	外観図
1	キャスターフレーム	1	寸法図参照
1-1	キャスターストッパー無	2	寸法図参照
	キャスターストッパー付	2	寸法図参照
1-2	スプリングワッシャ M12	4	寸法図参照
	アジャスター	2	寸法図参照
	ナット M12(ｱｼﾞｬｽﾀｰにｾｯﾄ済)	2	寸法図参照
	スパナ	1	寸法図参照
1-3	4口コンセント	1	
	変換プラグ	1	

品番	品 名	数量	外観図
2	サポートフレーム	1	寸法図参照
	ボタンボルト M8×35	4	
	スプリングワッシャ M8	4	
	平ワシャ M8	4	
	L型レンチ	1	
3	トレイ	1	寸法図参照
	固定板(マグネット板付)	1	寸法図参照
	六角穴付ボルトM6×20	2	
	スプリングワッシャ M6	2	
	平ワッシャ M6	2	

品番	品 名	数量	外観図
4	ブラケット	1	寸法図参照
	グリップボルト M8×15	4	
5	ベース	1	寸法図参照
	ボタンボルト M8×20	4	
	スプリングワッシャ M8	4	
	平ワッシャ M8	4	
6	アタッチメント(L)	1	寸法図参照
	アタッチメント(R)	1	寸法図参照
	アタッチメント用取付ボルト類は、アタッチメント用取扱説明書を参照ください。		
	ケーブルクランプ	3	
	固定ベルト(ﾄﾚｲ用)	1	

寸法図

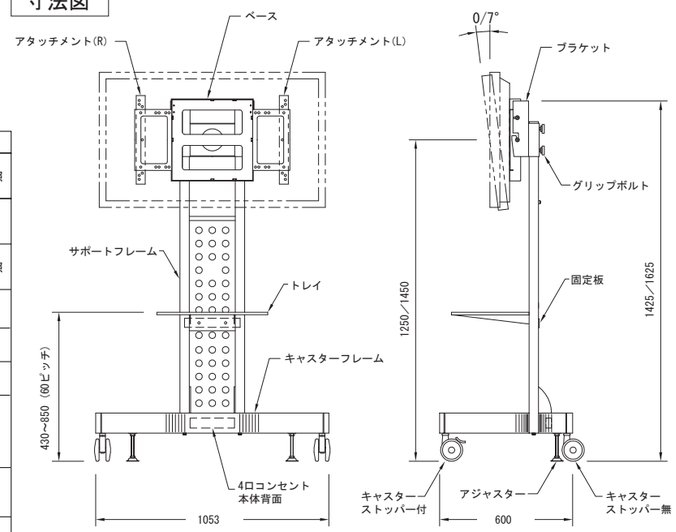

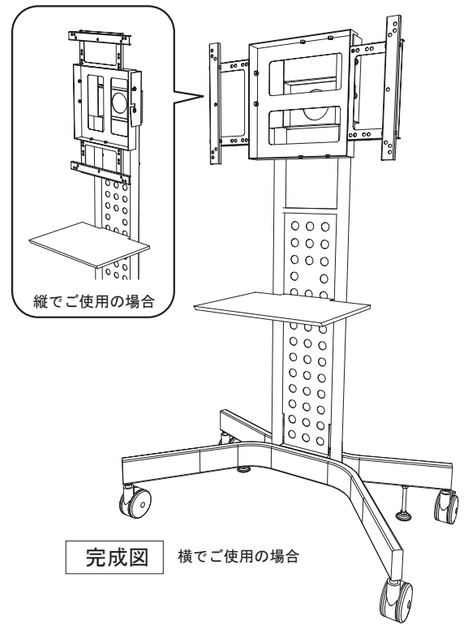

完成図　横でご使用の場合

［ 製品重量 ］約 28 kg　　［ 静耐荷重 ］PDP取付け 55 kg / トレイ 5 kg

1 キャスターの取り付け

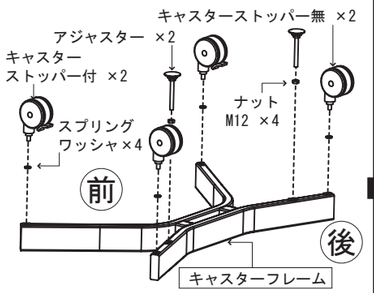

キャスターフレームのナットが見える部分を上にしてキャスター(ストッパー付×2(前)・ストッパー無×2(後))、スプリングワッシャ×4 をスパナを用いてしっかりと締め付けて下さい。

❗ アジャスター×2 は、キャスターと床面にガタ付きのある場合に使用して下さい。
調整が終わりましたらナットM12×2 でしっかりと締付けて下さい。

2 キャスターフレームとサポートフレームの組立

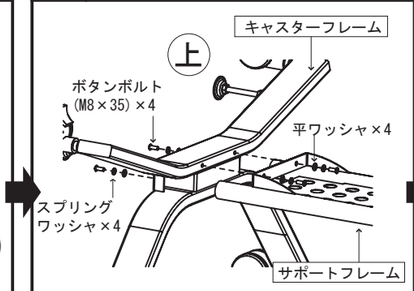

[1] の完成部品の後部分(カーブの浅い方)を持ち上げ脚部を立てます。
前後のパイプの間にサポートフレームを差し込み勘合させてから、キャスターフレームとサポートフレームを ボタンボルト(M8×35)×4、スプリングワッシャ×4、平ワッシャ×4 を 六角L型レンチ を用いてしっかりと固定して下さい。

3 トレイの組立

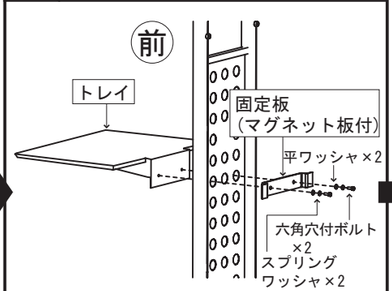

[2] の組み立てたものを前キャスターのストッパーを掛けて静かに起こして下さい。
❗ ストッパーを掛け忘れますと回転して危険ですので注意してください。
サポートフレームの前面にトレイ、背面に固定板(マグネット板付) を 六角穴付ボルト(M6×20)×2 と平ワッシャ×2 と スプリングワッシャ×2 で締め付けます。

4 ブラケットの組立

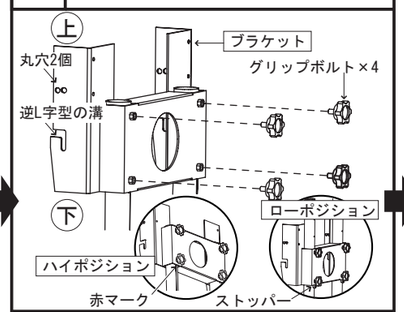

[3] の状態に、ブラケットの左右の2個の丸穴が上になるように差し込みます。

取り付け位置は上下2段階に調整出来ます。
→ハイポジションは、ブラケットの下端が赤マークと合う位置
→ローポジションは、ストッパーにブラケットの下部を合わせてグリップボルト×4 で締め込んで下さい。

❗ グリップボルトは最後までしっかり締め込んで下さい。

5 アタッチメントの組立

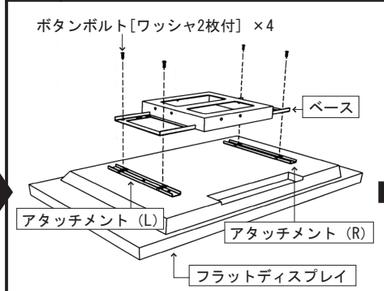

各メーカー別のアタッチメントをあらかじめディスプレイに取り付けておきます。
❗ アタッチメント取扱説明書を参照の上、取付位置を確認してください。
ディスプレイに取り付けた終えたアタッチメントにベースをボタンボルトM8×16[アタッチメントに付属]×4で取り付けます。

ベース部分の中心になるナット穴に固定用ボタンボルト(M８×20)×2〔スプリングワッシャ、平ワッシャ付〕を半分位（約10mm）まで、捻じ込みます。
ディスプレイとベースの勘合品を[4]の組立品の横面の逆L字型の溝に仮止めの固定用六角穴付ボタンボルト(M８×20)〔スプリングワッシャ、平ワッシャ付〕を挿入します。
一番先端に落ち着けた後にゆるく動く程度に締め付けます。
❗ かなりの重量になります必ず2人～3人でセットしてください。
※ディスプレイは　横、縦の２面に取付けることが出来ます。

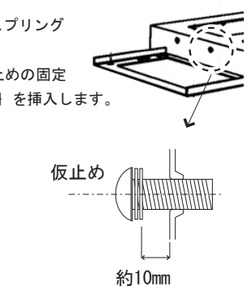

6 ディスプレイの角度調整

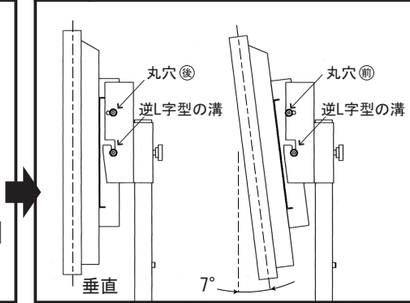

ディスプレイは垂直、７度の２段階に調整ができます。お好みの角度に合わせましたら角度調整用ボタンボルトM8×20×2 でしっかりと締め付けてください。

安全のために必ず守ること

●この取扱説明書で使用している表示と意味は次のようになっています。

⚠警告	表示の内容を無視して誤った使い方をしたときに 「死亡または重傷などを負う可能性が想定される」内容
⚠注意	表示の内容を無視して誤った使い方をしたときに 「傷害を負う可能性または物理的傷害のみが発生する可能性が想定される」内容

●図記号の意味は次のとおりです。

⃠	絶対におこなわないでください。	❗	必ず指示に従って、おこなってください。

●ご使用の前に、この欄を必ずお読みになり、正しくお使いください。

⚠警告

●お客様自身で商品の改造は絶対にしないでください。
→変形や破損、転倒などを引き起こす原因になります。

●設置後、移動後は必ずキャスターのストッパーをロック位置にしてください。
→誤った設置や調整は、転倒してけがの原因になります。

●フラットディスプレイの取付以外のご使用は絶対になさらないでください

⚠注意

設置するとき

●設置作業は必ず２人以上で行って下さい。
→重量物が落下して怪我の原因になります。

●床に傾斜や段差のある不安定な場所には設置しないでください。
→転倒してけがする恐れがあります。

●屋外での使用や水漏れを避けてください。
→さび・変色の原因となります。

●ボルトやネジ類は所定の場所に確実に締め付けてください。
→ＴＶが落下してけがの原因になります。

使用するとき

●乱暴な扱いや用途以外の使用はしないでください。
→けがや故障、破損の原因になります。

●記載されている耐荷重以上は乗せないでください。
→商品が破損したり、転倒でけがをする恐れがあります。

●商品の上に足を掛けたり、腰掛けたりしないでください。又、小さいお子様が近くで遊ばないよう注意してください →商品が破損したり、転倒でけがをする恐れがあります。

●使用中にネジの緩みによるガタツキが生じた場合は締め直してください。締め直してもガタツキが直らない場合は使用を中止してください。→そのまま使用しますと、変形や転倒を起こす原因になります。

移動させるとき

●商品を移動させるときは、転倒防止のため２名以上で操作してください。
→１名は本体を操作、もう１名は安全確認をした後、移動させてください。

●移動する際に段差のある所や、ジュウタン等柔らかい所を通過する場合は十分にご注意ください。
→転倒してけがする恐れがあります。

アフターサービス

●この説明書には保証書が付属しています。保証期間はお買い上げ日より１年間を保証期間とさせていただきます。保証期間中の修理は以下の保証規定に基づいて修理させて頂きます。また保証期間の経過後でも、修理により機能が維持できる場合はご要望により有料にて修理させて頂きます。

保証規定

１、保証期間内に取扱説明書にしたがった正常な状態で故障した場合には無料修理をさせて頂きます。
２、保証期間内に修理の必要が生じた場合には製品と保証書（取扱説明書）をご確認のうえ、販売店、または弊社修理窓口までご連絡ください。
３、保証期間内でも次の場合は有料修理となります。
　a)保証書にお買い上げ日の年月日、お客様名、お買い上げの販売店名の記入がない場合、及び本書の字句を故意に書き換えた場合。
　b)火災、地震、水害、落雷、その他天変地異による故障及び損傷。
　c)使用の誤り、乱用、改造等による故障及び損傷。
　d)その他、弊社の責に帰し得ない事由により生じた故障や損傷。
４、本書は日本国内においてのみ有効です。
　This warranty is valid only in Japan

保証書

品　名	ディスプレイスタンド	型　式	PMC-1450
お客様	お名前	様	
	ご住所	〒　　－	
	ご連絡先	－　　－	
販売店	お買い上げ日	年　　月　　日	
	保証期間	お買い上げ日より１年間	
	店名・住所・電話番号		

●この製品を第三者に譲渡する場合は、この説明書も共に譲渡し、よく読んでから使用するようにご注意ください。

※改良のため、仕様及び外観は予告なく変更することがありますので、ご了承ください。

お手入れの仕方

・通常のお手入れとして、時々乾いた柔らかい布で、から拭きしてください。
汚れがついたときは　　倍に薄めた中性洗剤でふき取り、水拭きした後、乾いた布で、から拭きしてください。
ベンジンやシンナー系溶剤で拭いたり、ぬれたまま放置しないでください。
サビや変色の原因になります。

裏面もよくお読みください。
組立て方などを記載しております。

株式会社 ケイ アイ シー
KIC
〒160－0022 東京都新宿区新宿1－28－11
TEL. 03－3357－4839(代)
http://www.kic-corp.co.jp

取説No. 412626