4.ディスプレイを回転する

①回転アタッチメントの背面にある回転固定用の
蝶ネジ２本を取外します。

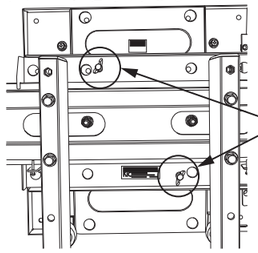

②アタッチメント背面に貼ってある案内シールに沿って
ディスプレイを少し回転させます。

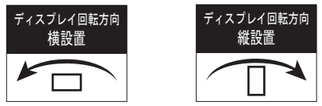

③前倒れ防止アジャスターを取外します。
※アジャスターが付いた状態では回転アタッチメントの
ベース部分に引っかかり正常に回転しません。

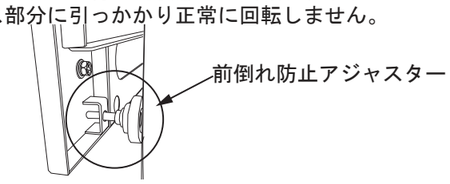

④ディスプレイを90度回転させ手順①で取外していた
回転固定用蝶ネジを締付て固定します。

⑤縦設置した際にディスプレイのセンターがスタンドの
センターになるように取付ける位置を調整します。

⑥手順③で取外した前倒れ防止アジャスターを取付けます。
縦設置した際にアジャスターの位置がディスプレイスタンドの支柱を押さえれない場合は
回転アタッチメントの下部にある位置調整プレートでアジャスターの位置を調整します。

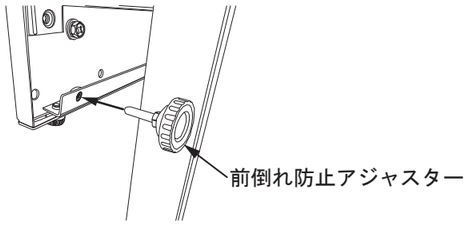

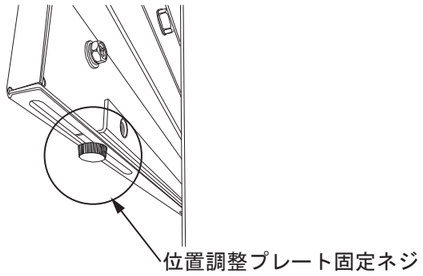

通常のお手入れ

・通常のお手入れとして、時々乾いた柔らかい布で、から拭きしてください。
汚れがついたときは　５～6倍に薄めた中性洗剤でふき取り、水拭きした後、乾いた布で、から拭き
してください。
ベンジンやシンナー系溶剤で拭いたり、ぬれたまま放置しないでください。
サビや変色の原因になります。

KIC 株式会社 ケイ アイ シー
KIC CORPORATION
〒160－0022　東京都新宿区新宿1－28－11
TEL. 03－3357－4839（代）
https://kic-corp.co.jp/

ディスプレイ回転アタッチメント【KRA-400】取扱説明書

この度は、弊社製品をお買い求めいただきまして、ありがとうございます。
●この説明書は、製品の組立て方、使い方、仕様上の注意事項について記載してあります。
●ご使用前に必ず、この説明書をよくお読みの上、正しくお使いください。
●また製品を末永くご使用いただくために、この説明書は大切に保管してください。

組立てをはじめる前に
●組立てる前に必ず、部品表と組立完成図をご覧になり、内容物をご確認ください。
●組立作業をする場合は、カーペットの上か、毛布などを敷いた所で床や製品を傷つけないようにご注意ください。
※最後に下記の安全上の注意を必ずお読みください。

安全のために必ず守ること

●この取扱説明書で使用している表示と意味は次のようになっています

⚠警告	表示の内容を無視して誤った使い方をしたときに「死亡または重傷などを負う可能性が想定される」内容
⚠注意	表示の内容を無視して誤った使い方をしたときに「傷害を負う可能性または物理的傷害のみが発生する可能性が想定される」内容

●図記号の意味は次のとおりです。

⃠	絶対におこなわないでください。	❗	必ず指示に従って、おこなってください。

●ご使用の前に、この欄を必ずお読みになり、正しくお使いください。

⚠警告

●お客様自身で商品の改造は絶対にしないでください。
→変形や破損、転倒などを引き起こす原因になります。

●回転アタッチメントには、耐荷重以上の重いものを取付けないでください。
ディスプレイスタンドが倒れたり、こわれたりしてけがの原因となります。

⚠注意

●回転アタッチメントをディスプレイスタンドに取付けるときは、ディスプレイスタンドの
ストッパーを掛け、付属部品に頭などをぶつけないように十分注意してください。

●ボルトやネジ類は所定の場所に確実に締め付けてください。
→回転アタッチメントが落下してけがの原因になります。

●ゆがみ、ゆるみ、破損等がないか、１年に１度は点検してください。

●この製品を第三者に譲渡する場合は、この説明書も共に譲渡し、よく読んでから
使用するようにご注意ください。

※改良のため、仕様及び外観は予告なく変更する事がありますので、ご了承ください。

内容物一覧表

図番	品　　名	数量	外観図
1	回転アタッチメント （本体）	1	

寸法図・ディスプレイ取付金具設置イメージ図

《寸法図》

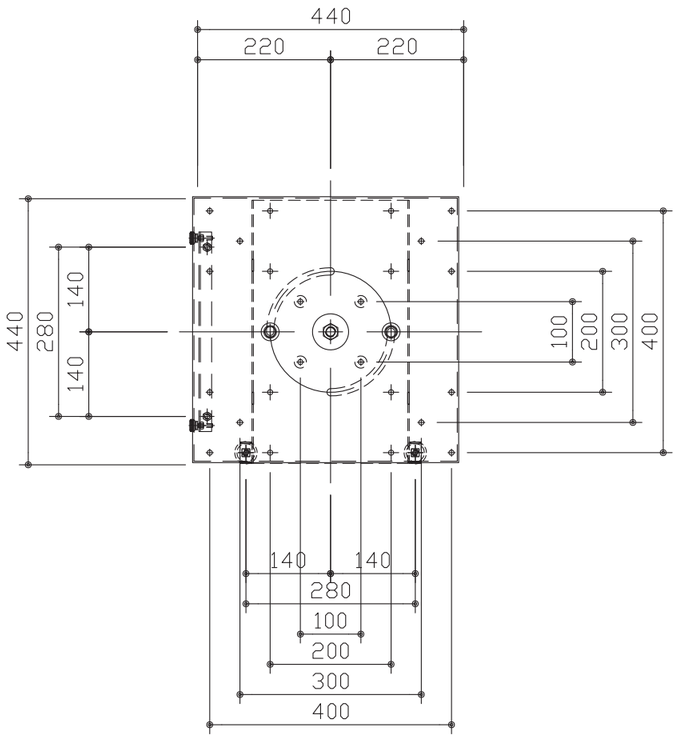

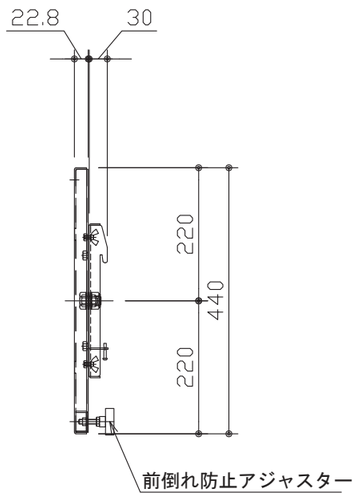

《ディスプレイ横向き設置》

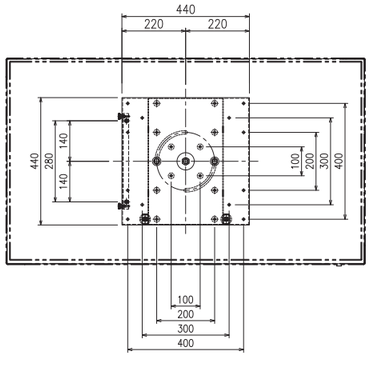

《ディスプレイ縦向き設置》

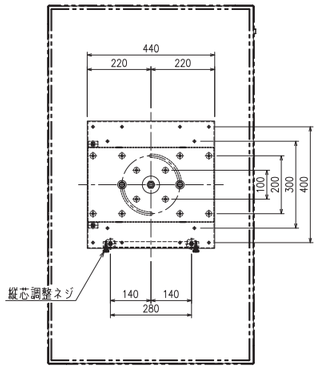

1.ディスプレイに回転アタッチメントを取付ける

ディスプレイの背面にある金具取付用ネジ穴の位置を確認しながら回転アタッチメントの該当する取付穴に
ディスプレイスタンドに付属しているディスプレイ取付用ビスを用いて固定します。

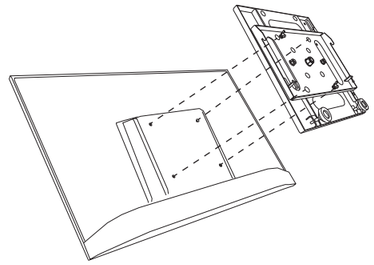

2.ディスプレイスタンドに設置する

ディスプレイの背面に回転アタッチメントがしっかり固定されたことが確認できたらディスプレイスタンドの
ブラケットに引掛けるように設置します。
回転アタッチメントの中心がスタンドの中心になるように位置を確認して下さい。設置する位置が決まったら
脱落防止ネジを確実に締付けます。

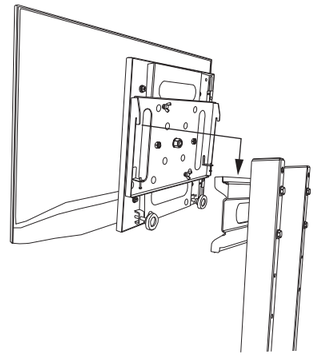

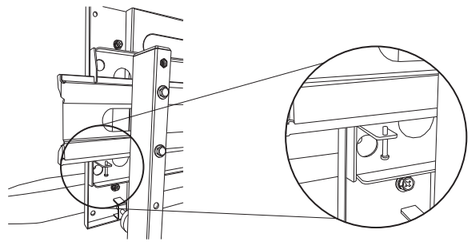

3.ディスプレイの傾きを調整する
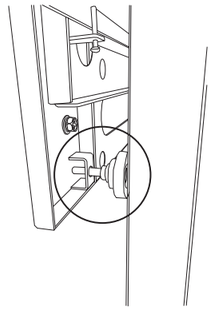
回転アタッチメントの下段にある前倒れ防止アジャスターを使用してディスプレイの傾きを調整します。