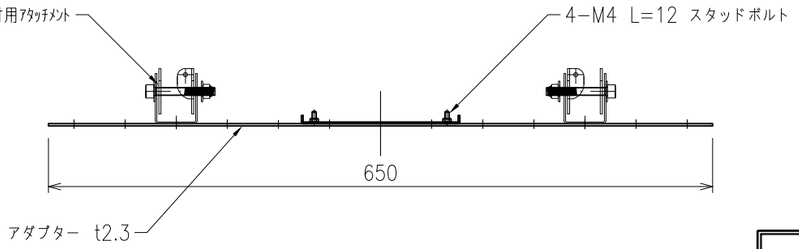

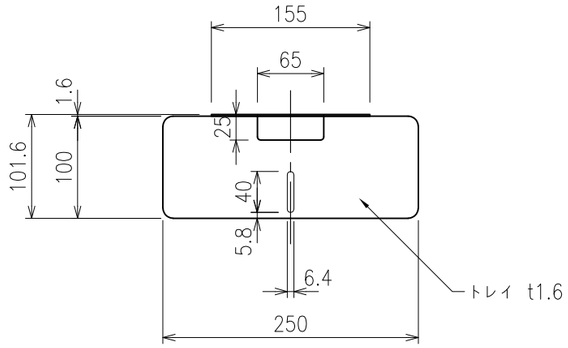

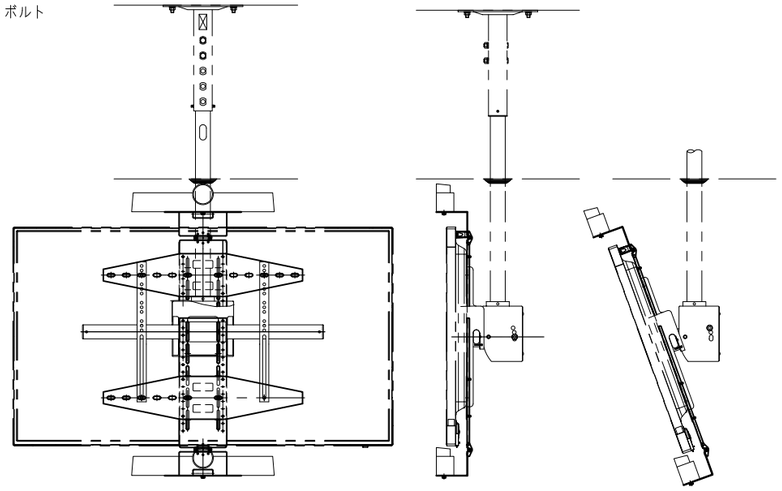

天吊設置イメージ図 S=1/20

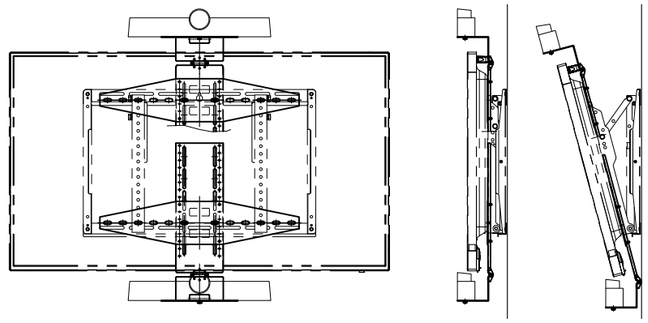

壁面設置イメージ図 S=1/20

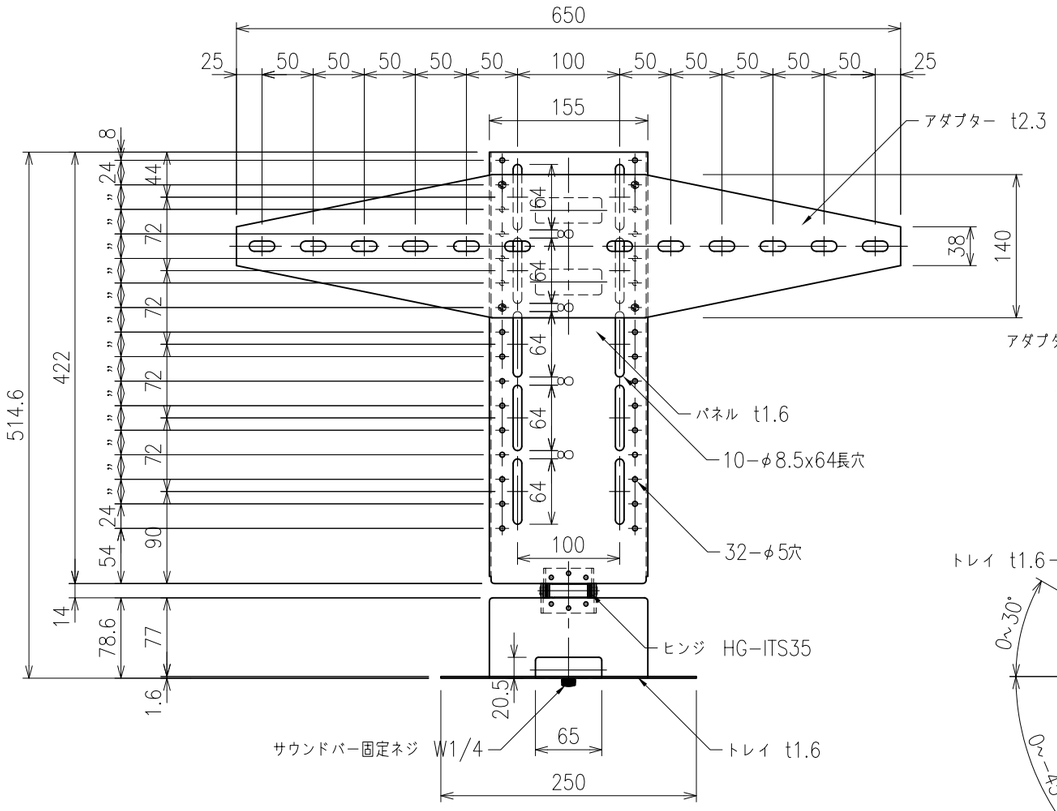

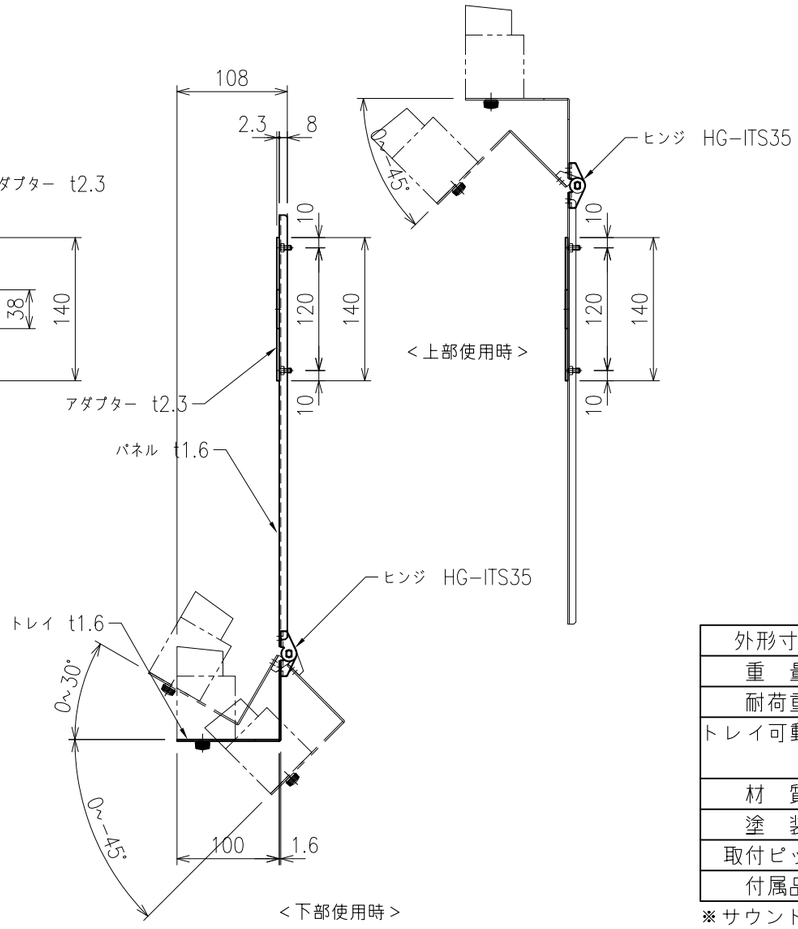

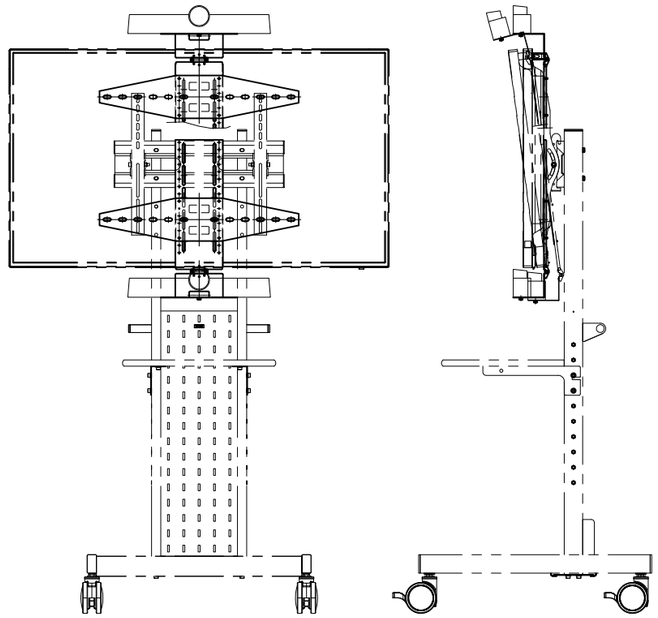

スタンド設置イメージ図 S=1/20

外形寸法	W250～650 x H515 x D108	
重　量	2.9kg	
耐荷重	2.0kgまで	
トレイ可動範囲	上部使用時	0° ～ -45°
	下部使用時	30° ～ -45°
材　質	スチール	
塗　装	ブラック	
取付ピッチ	W:100 ～ 600	
付属品	スペーサー、ビス類	

※サウンドバーの取付高さは、ディスプレイにより調整。

KIC 株式会社 ケイ アイ シー
KIC CORPORATION

尺度(A3)	品名		
1/6 1/20	ﾃﾞｨｽﾌﾟﾚｲﾊﾝｶﾞｰ(天吊・壁付)／ｽﾀﾝﾄﾞ対応 サウンドバー取付金具		
単位 mm	日付 2026/06/18	型番 SB-250	No.

製品の仕様及びデザインは改善等のため予告無く変更する場合があります