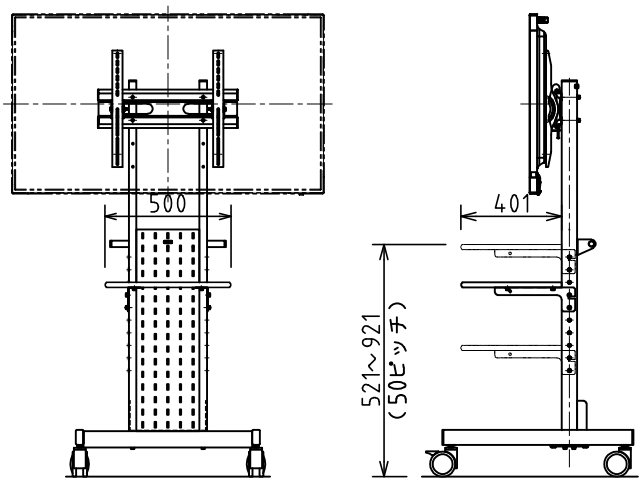

KDS-PE50　組込イメージ図　S=1/30

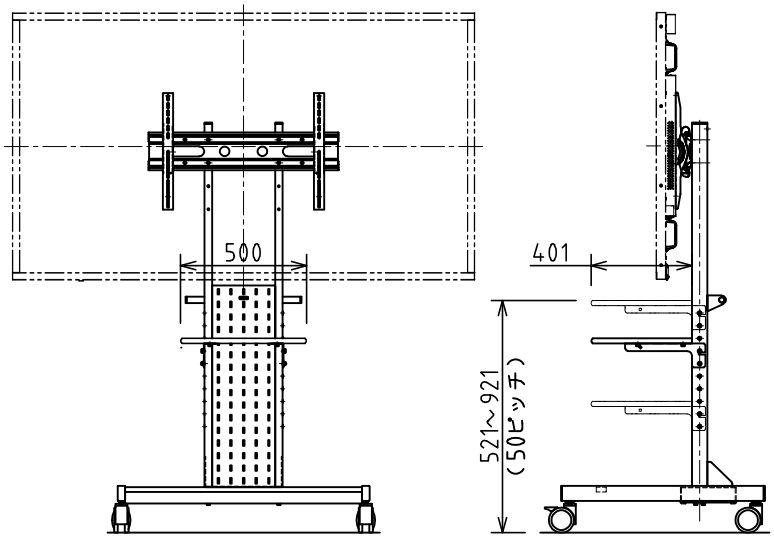

KDS-PE80　組込イメージ図　S=1/30

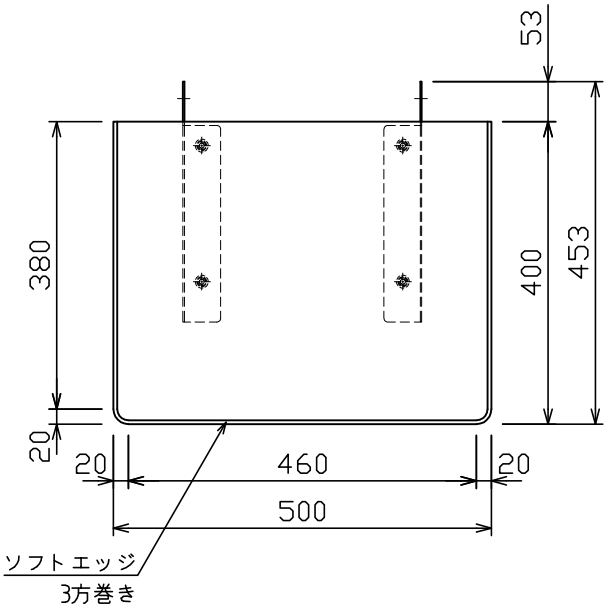

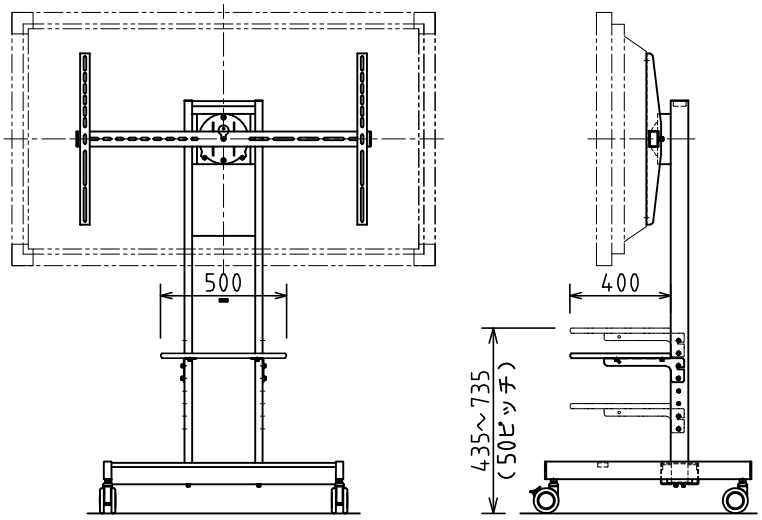

KDS-PE70　組込イメージ図　S=1/30

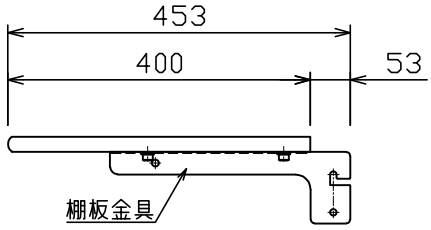

トレイ組立図 S=1/10

製品の仕様及びデザインは改善等のため予告無く変更する場合があります。

トレイ	W500×D400×t20	付属品	棚板金具取付用M8六角穴付ボルト L=20mm 4本
	表面黒ﾌﾟﾘﾝﾄｼｰﾄ貼り仕上　小口ｿﾌﾄｴｯｼﾞ3方巻き		棚板取付用M8六角穴付ボルト L=16mm 4本
棚板金具	SPHC　t2mm		M8平ワッシャー 4枚、取扱説明書
	シルバー色、焼付塗装仕上	適合スタンド	KDS-PE50、KDS-PE80
質 量	約3.8kg		KDS-PE70

KIC 株式会社 ケイ アイ シー KIC CORPORATION	尺度 1/30　1/10	品名 ディスプレイスタンド用木製追加トレイ		
	単位 mm	Rev. 2022/03/29	型番 KT-250S	No.