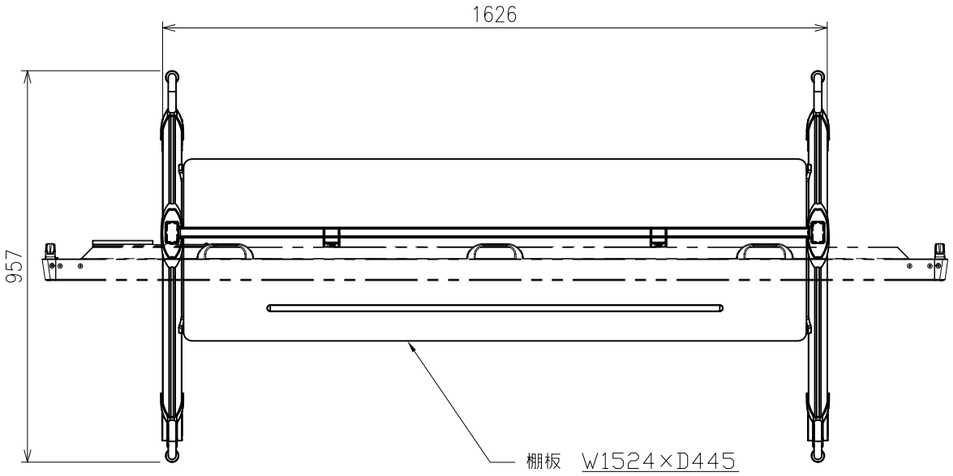

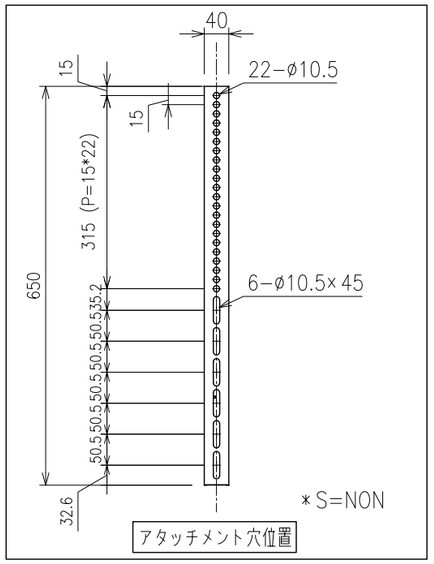

材　質	主材　スチール
	棚板　MDF　表面PVC
仕　上	表面処理　粉体焼付塗装
	色　マットグレーメタリック　／　マットブラック
キャスター	φ75.0双輪キャスター　4個（ダブルストッパー付）
質　量	約35.5 kg
対応サイズ	取付ピッチW　100～1500　／　H=100～620
	120kgまで（目安　98型まで）
環境対応	RoHS適応
付属品	アウトリガー　4個　（アジャスター付）
	ディスプレイ取付ビス（M6×20・M8×25）
	工具

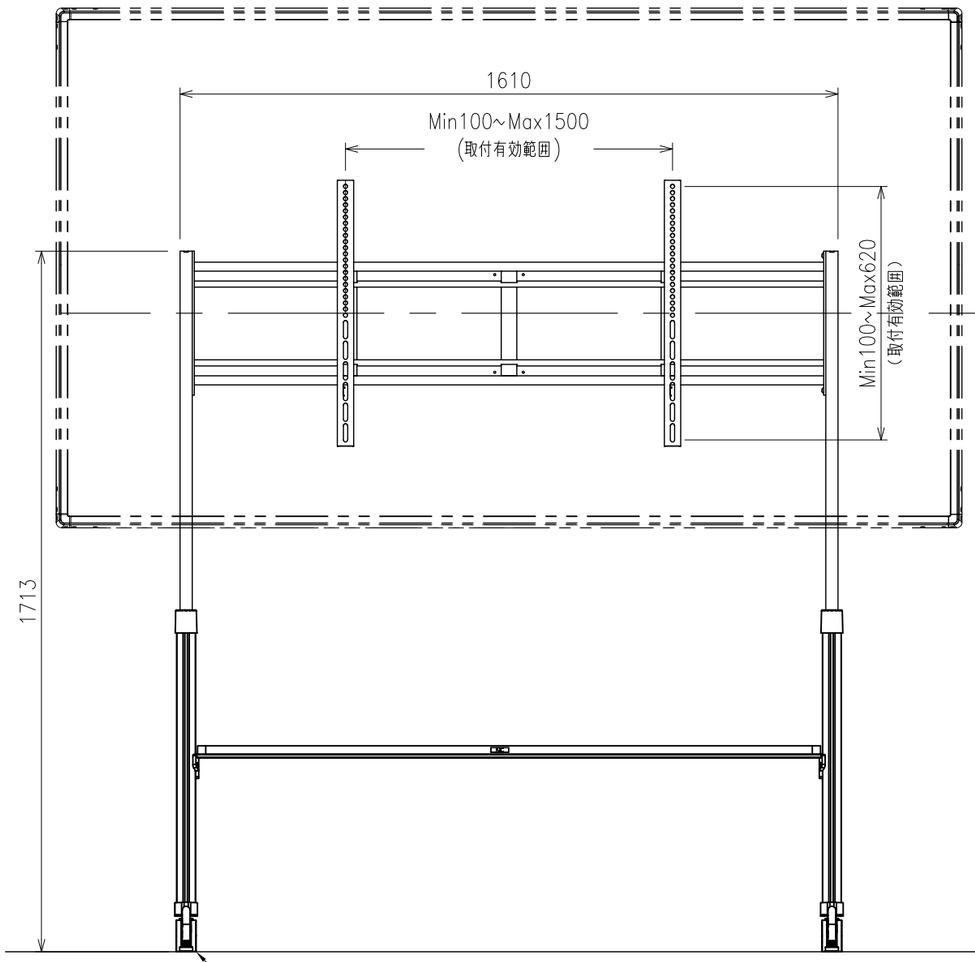

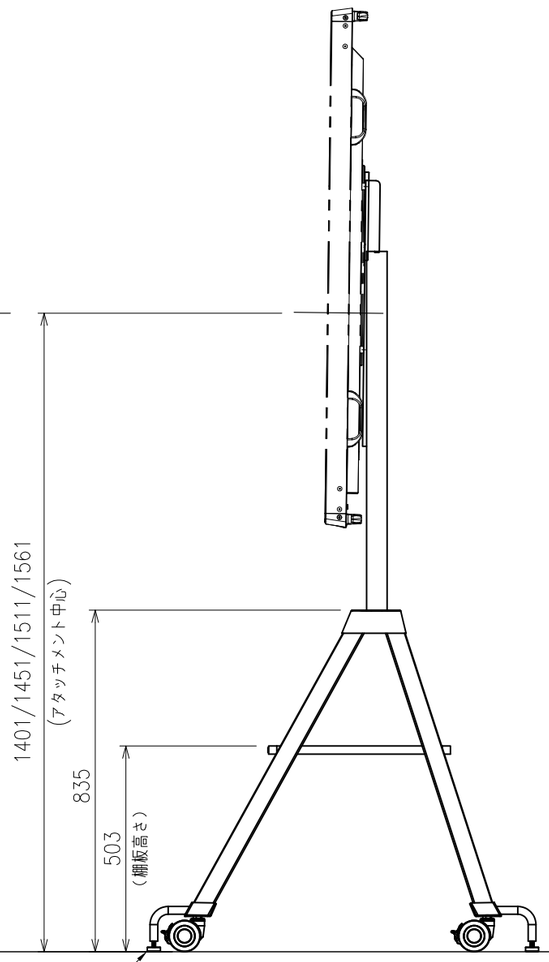

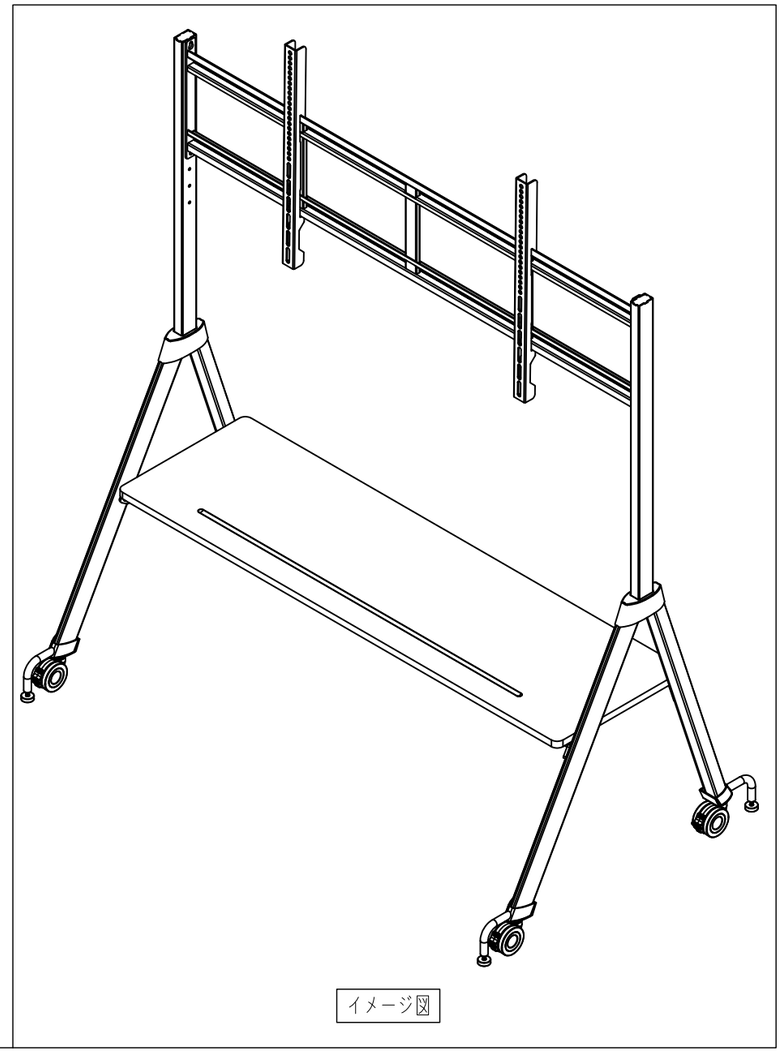

製品の仕様及びデザインは改善等のため予告無く変更する場合があります

KIC 株式会社 ケイ アイ シー KIC CORPORATION	尺度(A3) 1/15	品名 ディスプレイスタンド		
	単位 mm	日付 2025/10/01	型番 KDS-FXL	No.