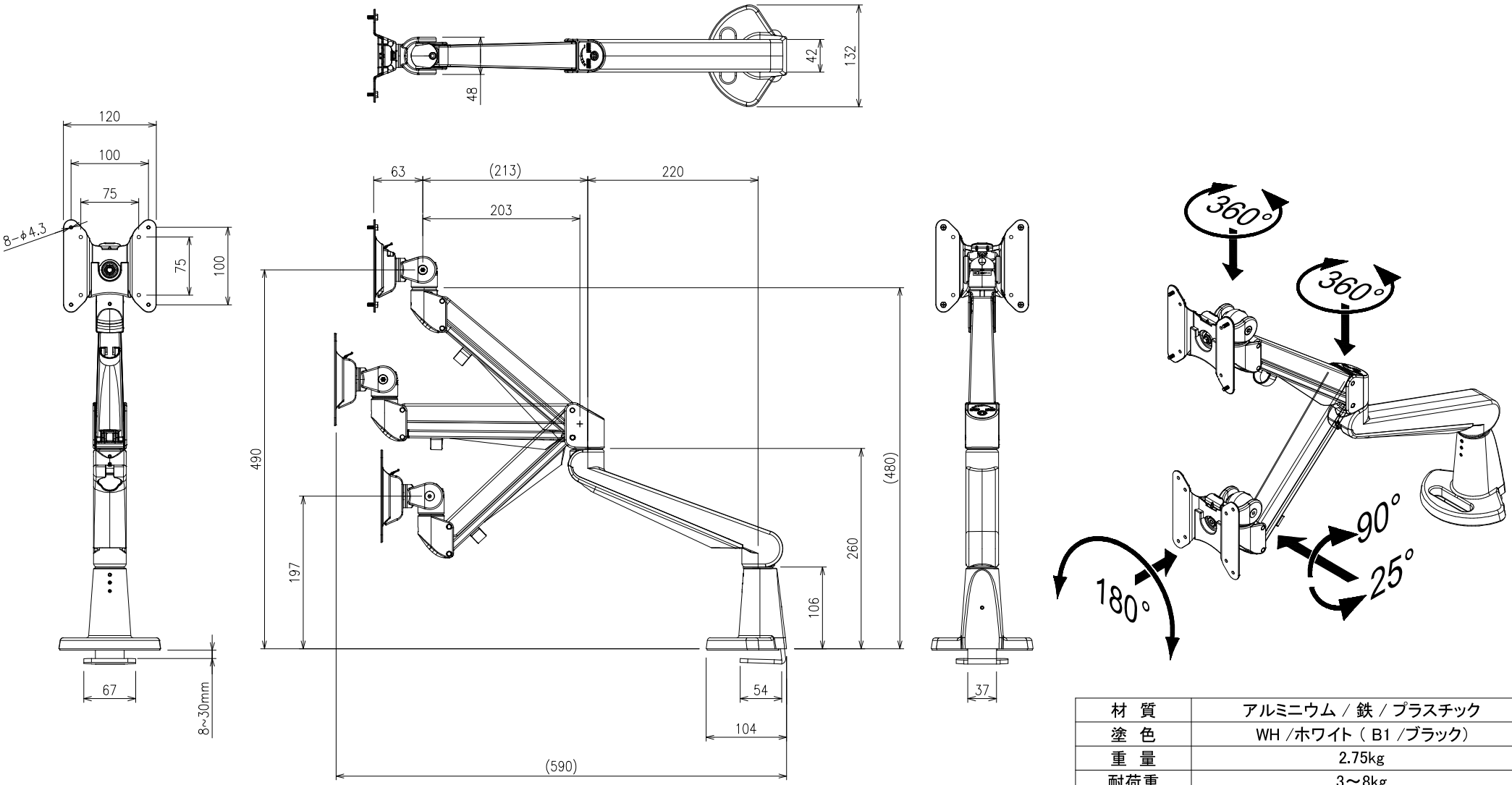

材　質	アルミニウム / 鉄 / プラスチック
塗　色	WH /ホワイト (B1 /ブラック)
重　量	2.75kg
耐荷重	3～8kg
関　節	5ヶ所
設置方式	クランプ取付
取付ピッチ	VESA75×75、VESA100×100(先端部脱着可)
付属品	各種工具(設置・調整用)・モニター取付用ネジ

KIC 株式会社 ケイ アイ シー
KIC CORPORATION

尺度(A3)	品名		
1/5	MODERNSOLID 水平垂直多関節アーム		
単位 mm	日付 2025.08.01	型番 ED-NA111-WH(B1)	No.

製品の仕様及びデザインは改善等のため予告無く変更する場合があります