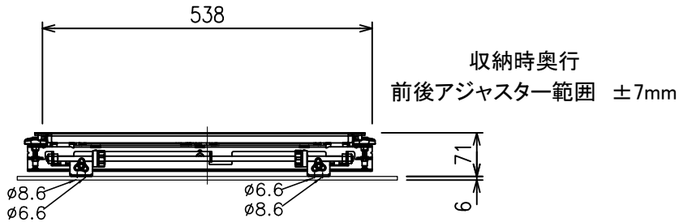

収納時奥行
前後アジャスター範囲　±7mm

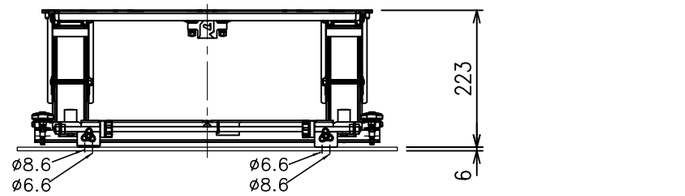

オープン時奥行
前後アジャスター範囲　±7mm

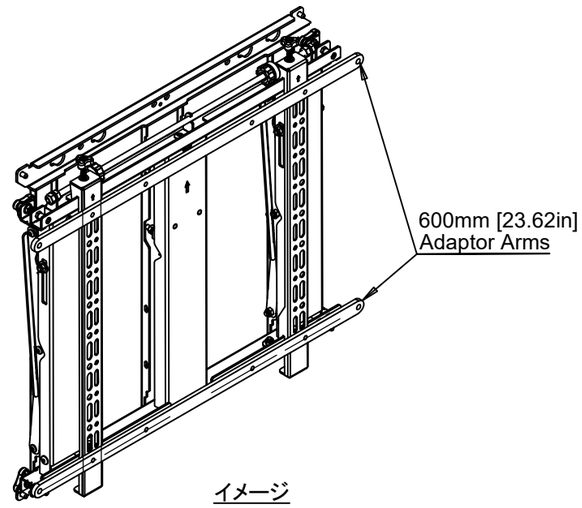

イメージ

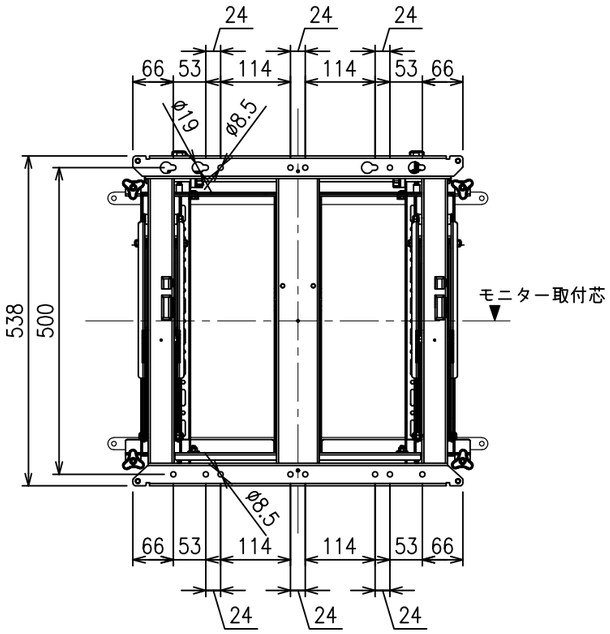

背面取付ピッチ

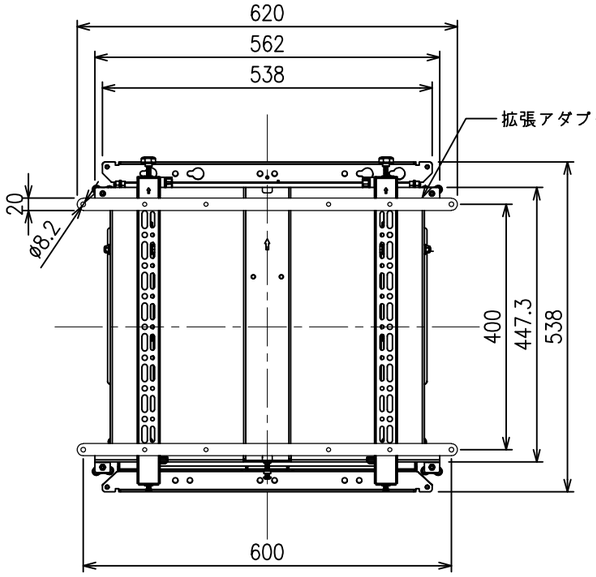

収納時奥行
前後アジャスター範囲　±7mm

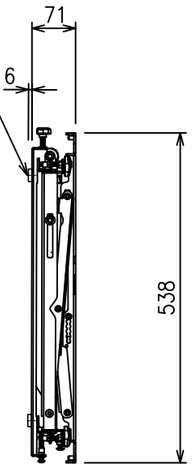

オープン時奥行
前後アジャスター範囲　±7mm

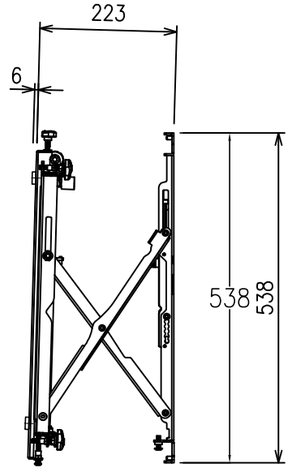

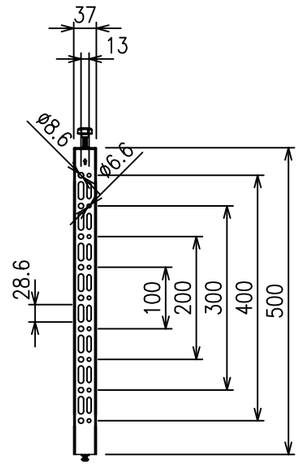

外形寸法	W562 x H538 x 71～223
	拡張アダプター使用時 W562 x H538 x D77～229
重　量	11.3kg
対応サイズ	42～75型まで / 50.0kgまで
ティルト	ー ー ー
材　質	スチール
塗　装	ブラック
取付ピッチ	W:200 ～ 600　H:100 ～ 400
付属品	拡張アダプター、スペーサー、ビス類

製品の仕様及びデザインは改善等のため予告無く変更する場合があります。

KIC 株式会社 ケイ アイ シー
KIC CORPORATION

尺度	品名		
1/10	壁埋込／マルチディスプレイマウント(プッシュ式POP-OUTタイプ)		
単位 mm	Rev. 2022/12/27	型番 BT8312-V2	No.