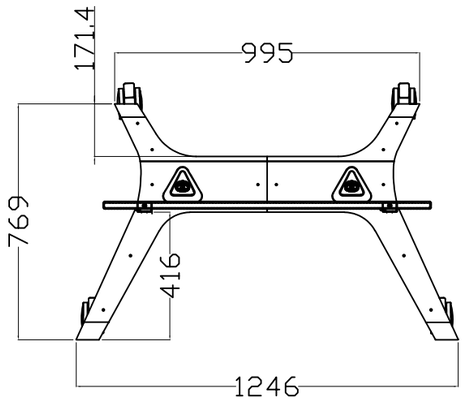

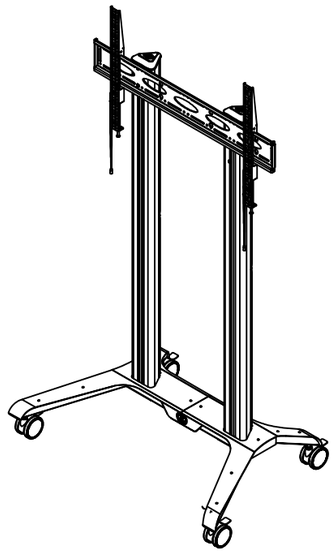

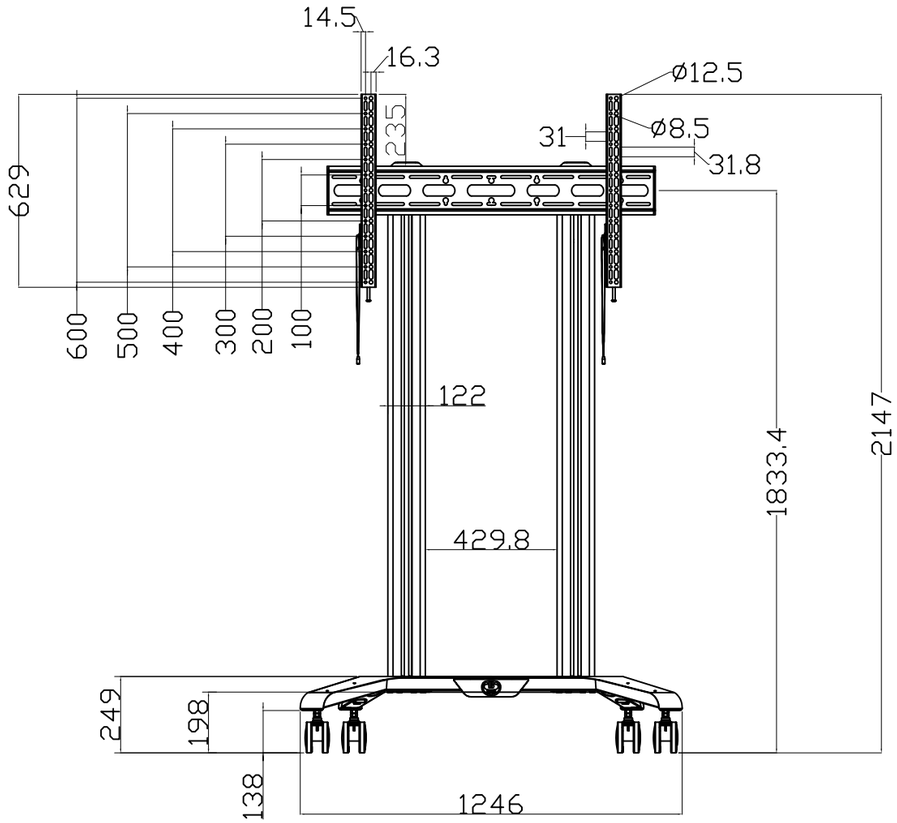

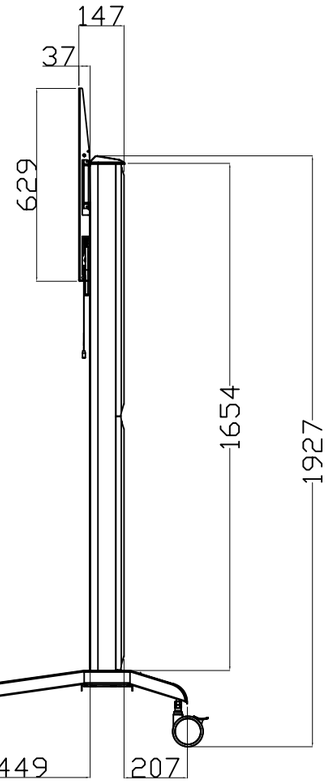

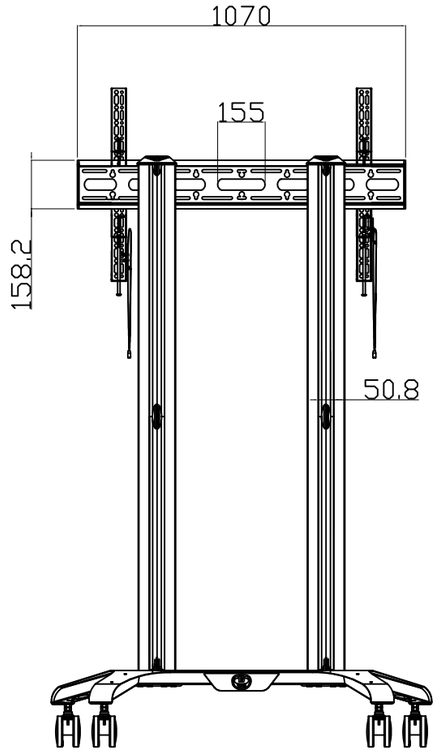

本体寸法	W1246xH1927xD769　H=床からｴﾝﾄﾞｷｬｯﾌﾟ頂点までの寸法
重　量	36.0kg
対応サイズ	65～120型まで / 130kgまで
ティルト	―――
首振り	―――
水平角度微調整	+7mm
材　質	スチール、アルミ
塗　装	ブラック
取付ピッチ	VESA　W:100～1000　H:100～600
付属品	取扱説明書、ビス類

KIC 株式会社 ケイ アイ シー
KIC CORPORATION

尺度(A3)	品名		
1/20	超大型ディスプレイスタンド		
単位 mm	日付 2025/05/13	型番 BT8564 V2	No. bt856420250305

製品の仕様及びデザインは改善等のため予告無く変更する場合があります