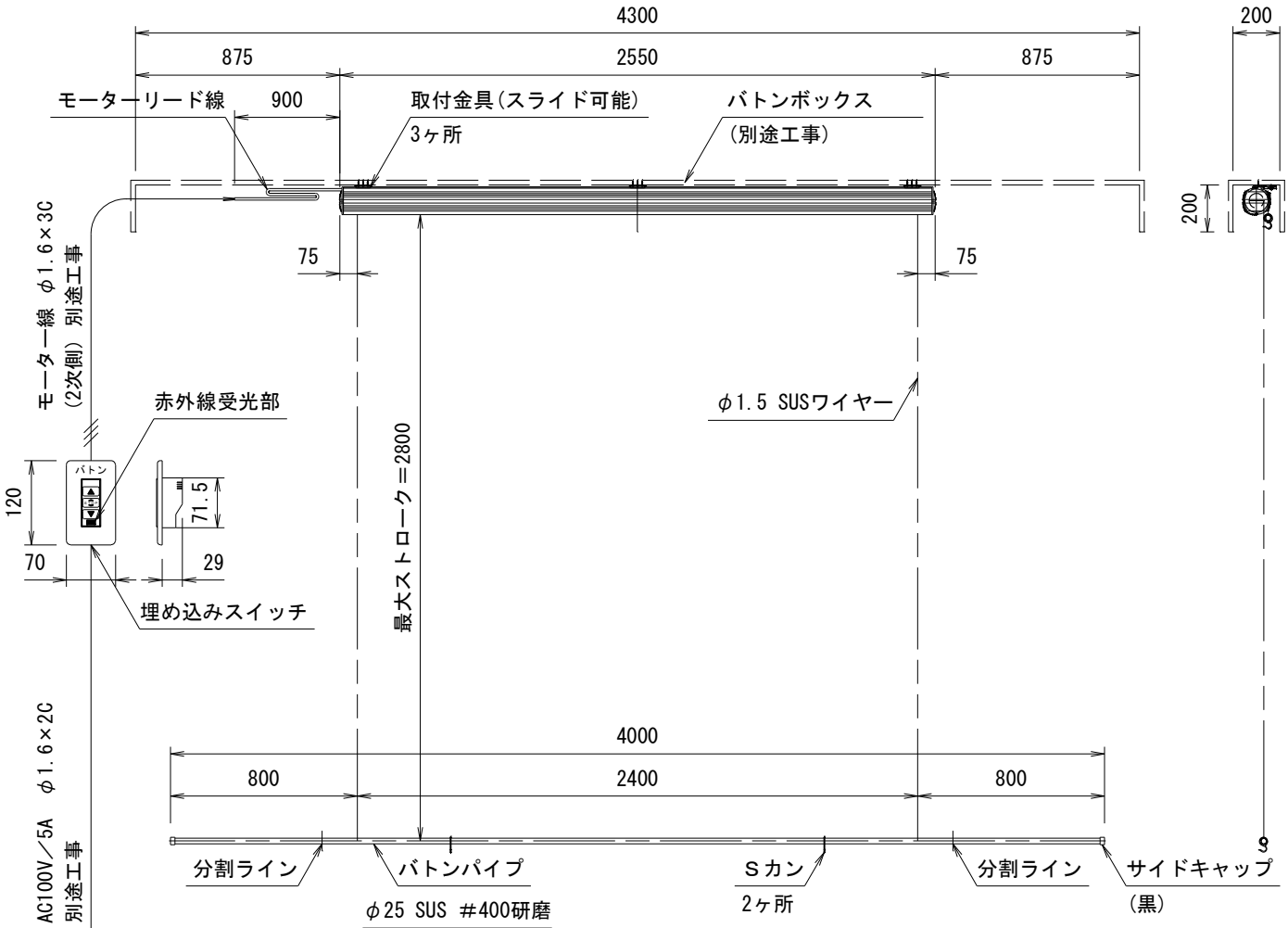

外観図 S=1/30

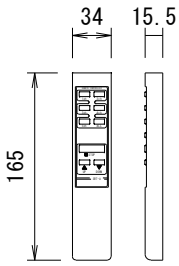

赤外線リモコン

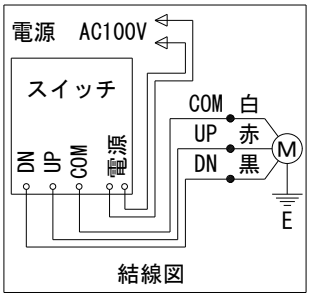

結線図

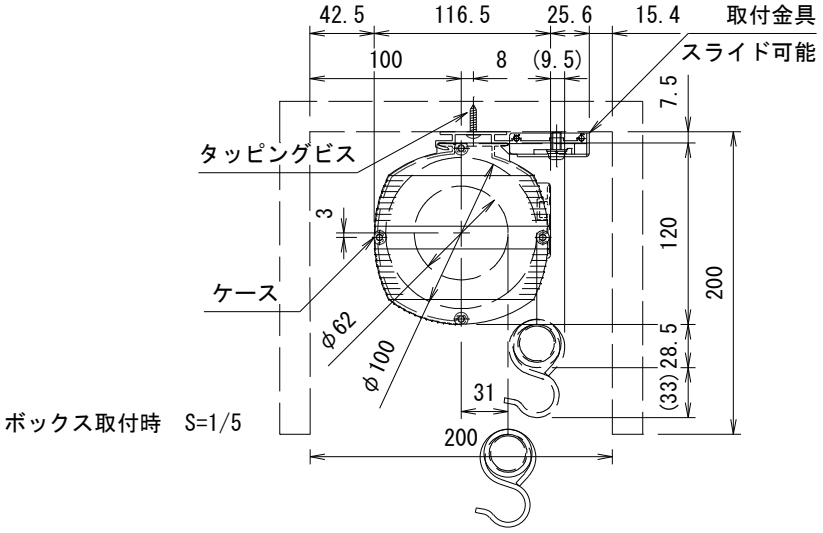

ボックス取付時 S=1/5

製品の仕様及びデザインは改善等のため予告なく変更する場合があります。

吊下荷重	15kg	付属品	埋め込みスイッチ(赤外線受光部付), 赤外線リモコン 取付金具, タッピングビス
モーター	ﾛｰﾗｰ内蔵型 定格時間5min 消費電流 1.3/1.4A 消費電力 125/135W		
ケース	材質：アルミ合金押出型材 A6063S-T5 アルマイト_ホワイト電着塗装(N9.3マンセル近似値)	別売品	
電 源	AC100V／5A 50/60Hz	別途工事	バトンボックス, スイッチボックス 電気配線配管工事(1次, 2次側共)
制 御	内部 DC5V,12V(タリー出力無, 接点制御無)		
質 量	13.0kg		

KIC 株式会社 ケイ アイ シー	尺度 A4 1/30 1/5	品名	電動昇降バトン(ケース入り)		
	単位 mm	Rev. Ver.8.0	型番 KEB-CP4028	No. KEB-CP4028	

**00000000