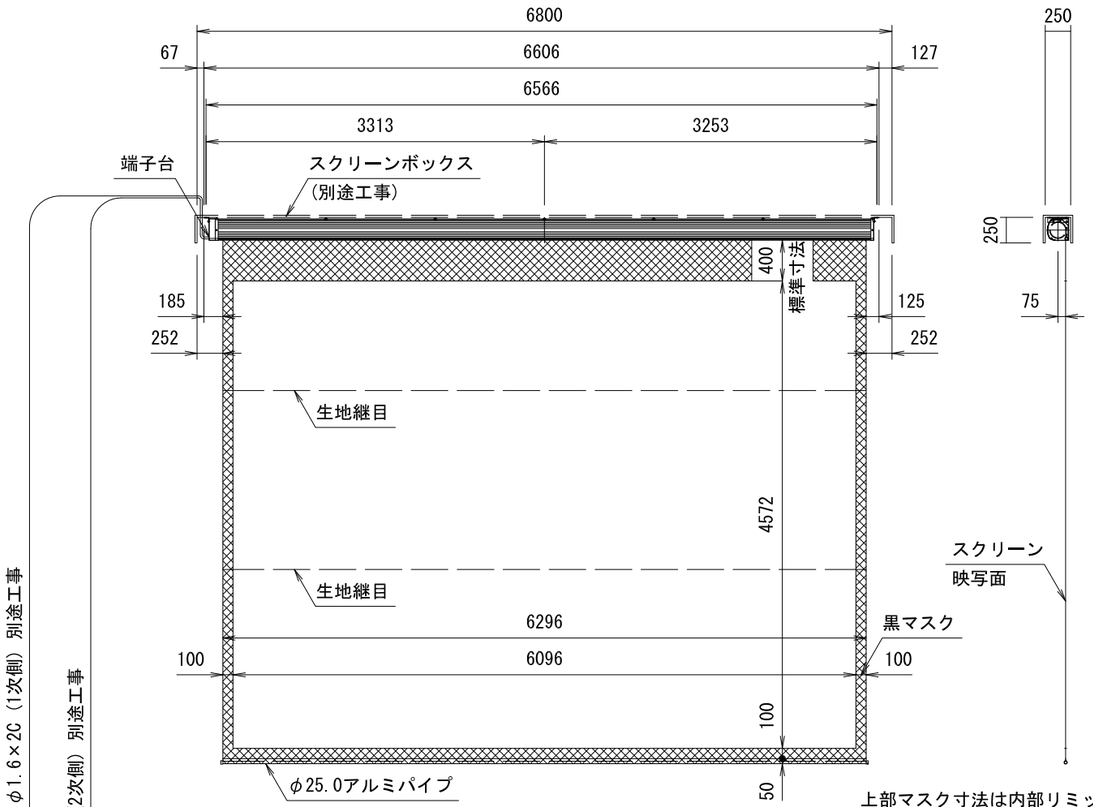

外観図　S=1/60

上部マスク寸法は内部リミット
スイッチにて調整可能(0～400)

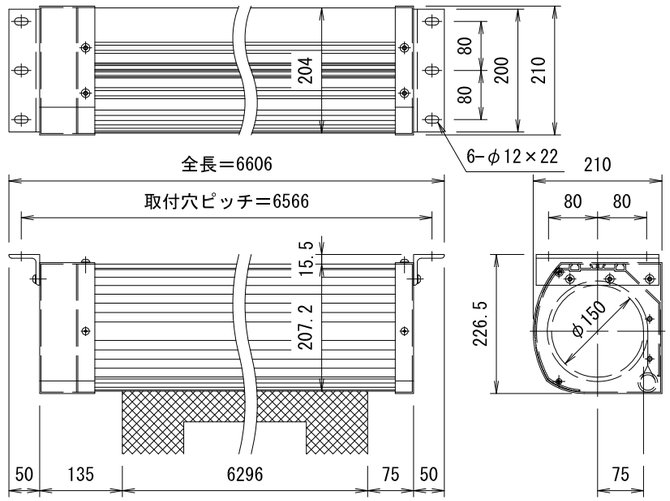

取付部詳細図　S=1/10

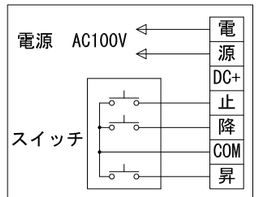

DC24V制御端子台結線図

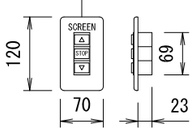

1連フルカラー埋め込みスイッチ

製品の仕様及びデザインは改善等のため予告なく変更する場合があります。

生地(防炎品)	ファインホワイト	ケース	材質：アルミ合金押出型材 A6063S-T5 アルマイト_ホワイト電着塗装(N9.3マンセル近似値)
モーター	ローラー内蔵型　消費電流 2.35A　消費電力 235VA		
電　源	AC100V／5A 50/60Hz	付属品	1連フルカラー埋め込みスイッチ(ミルキーホワイト)
制　御	DC24V (ﾀﾘｰ出力有，接点制御有)	別売品	ワイヤレスリモコン
		別途工事	電気配線配管工事(1次，2次側共)，スイッチボックス スクリーンボックス
質　量	118.6kg		

3	. .		
2	. .		
1	. .		
	日　付	変　更　内　容	担当

KIC 株式会社 ケイアイシー

品名				
300インチ電動巻上スクリーン(NTSC4:3サイズ)				
Rev. 2010/03/31	縮尺 A3 1/60 1/10	単位 mm	型番 KEVL-300	No.

**00000000