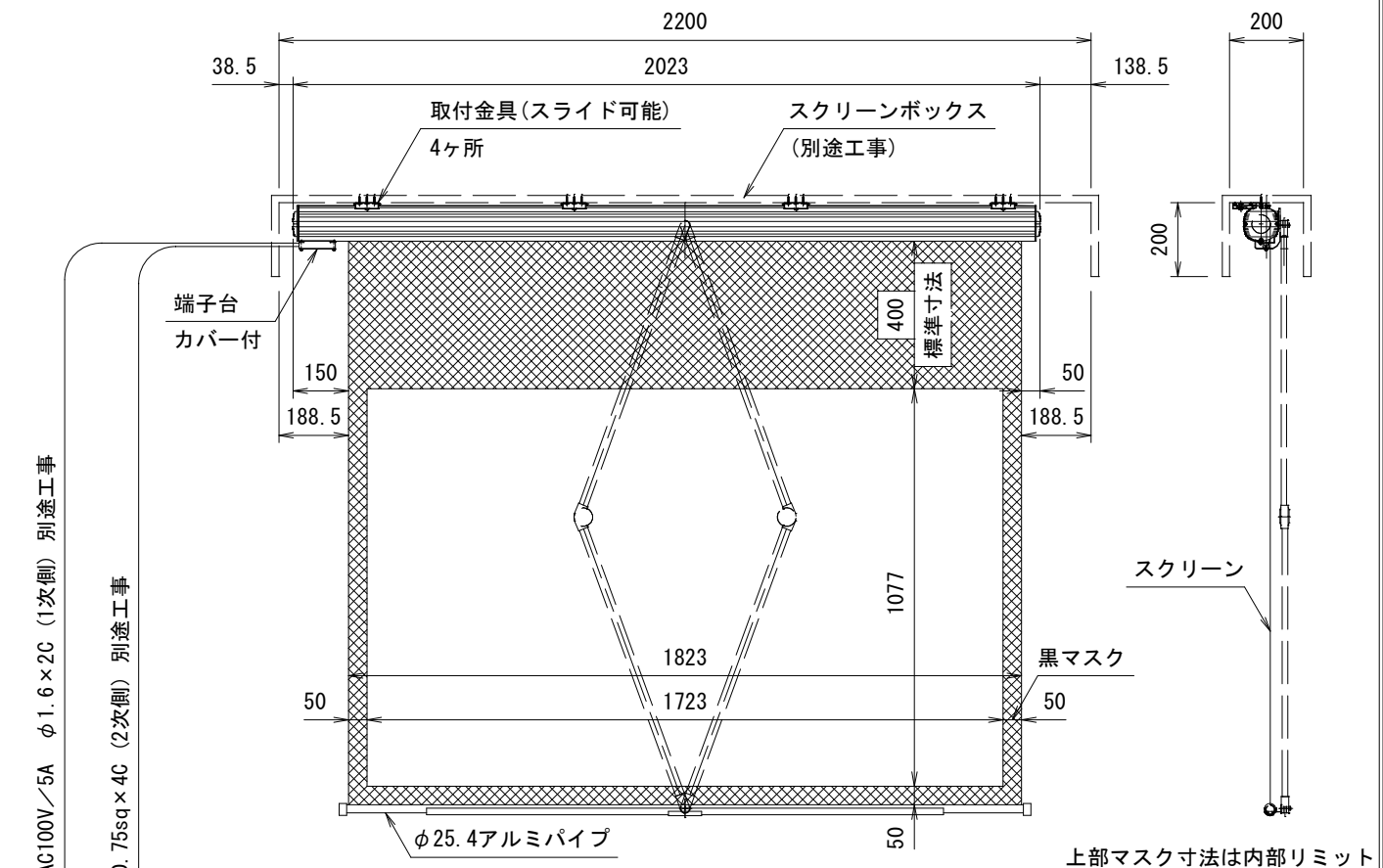

外観図　S=1/20

上部マスク寸法は内部リミットスイッチにて調整可能(0～400)

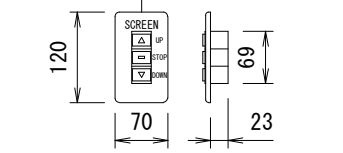

一連フルカラー埋め込みスイッチ

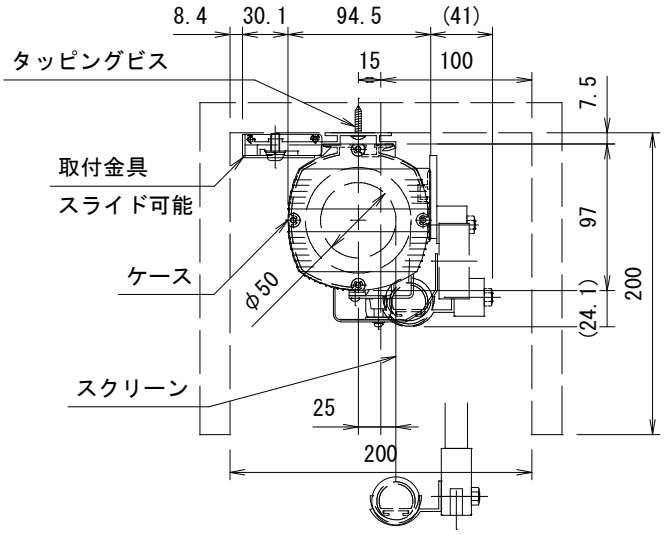

詳細図　S=1/5

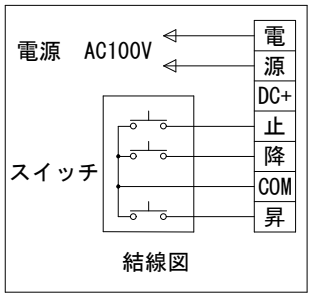

結線図

製品の仕様及びデザインは改善等のため予告なく変更する場合があります。

生地(防炎品)	ファインホワイト	付属品	1連フルカラーモダンプレート(ミルキーホワイト) 取付金具，タッピングビス
モーター	ローラー内蔵型　消費電流 1.05A　消費電力 105VA		
ケース	材質：アルミ合金押出型材 A6063S-T5 アルマイト_ホワイト電着塗装(N9.3マンセル近似値)	別売品	ワイヤレスリモコン
電　源	AC100V 50/60Hz	別途工事	電気配線配管工事(1次，2次側共)，スイッチボックス スクリーンボックス
制　御	DC24V		
質　量	11.7kg		

KIC 株式会社 ケイアイシー	尺度	A4　1/20　1/5	品名	80インチ電動巻上スクリーン(16:10サイズ)	
	単位	mm	Rev. Ver.4.5	型番 KEV-SS-WX80WF	No. KEV-SS-WX080WF

MN20120420