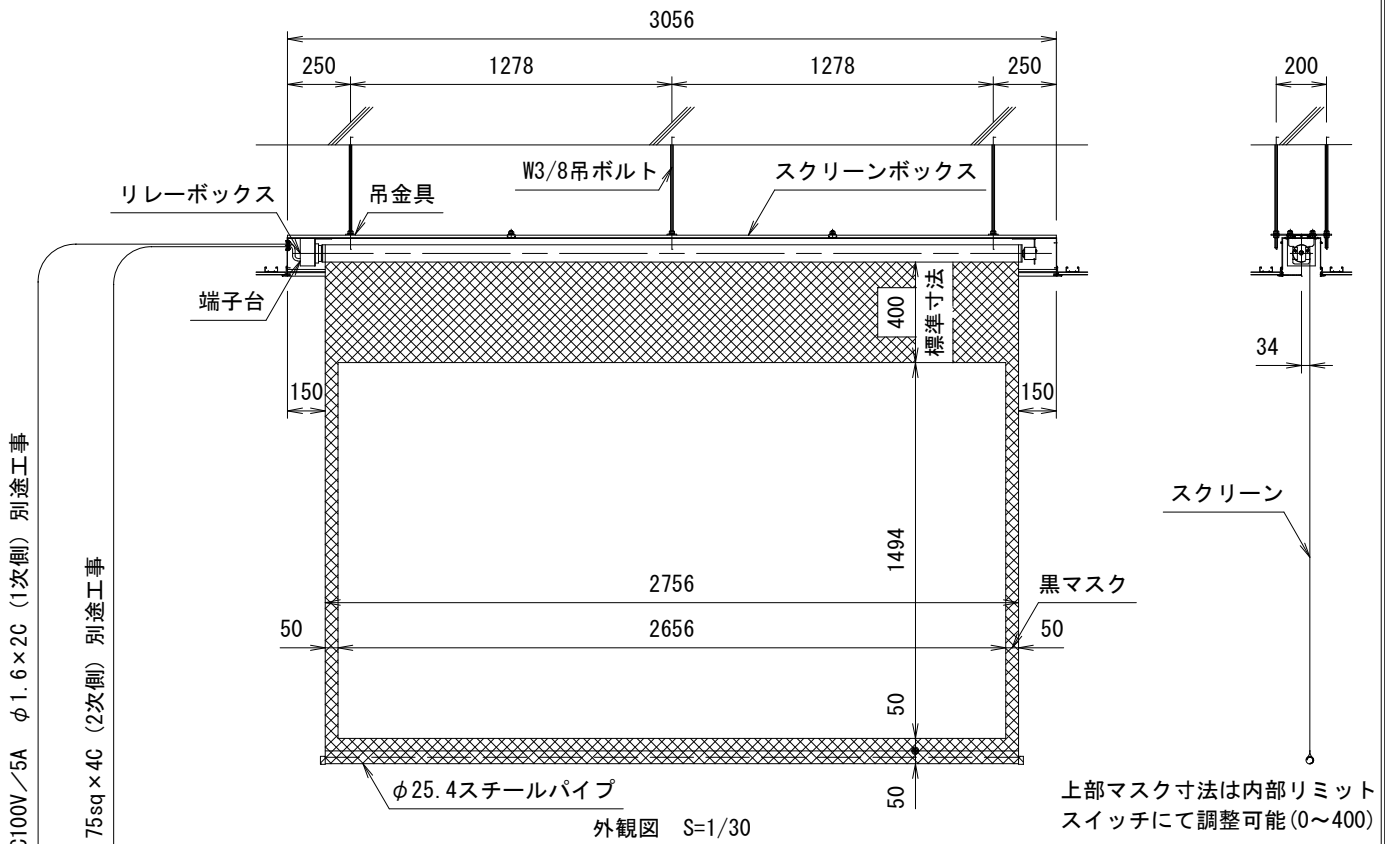

外観図　S=1/30

上部マスク寸法は内部リミットスイッチにて調整可能(0～400)

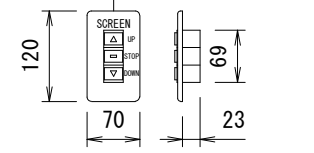

一連フルカラー埋め込みスイッチ

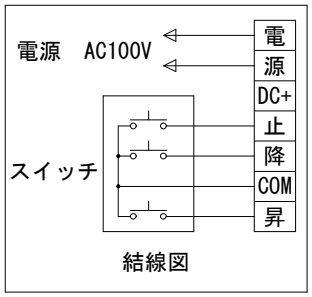

結線図

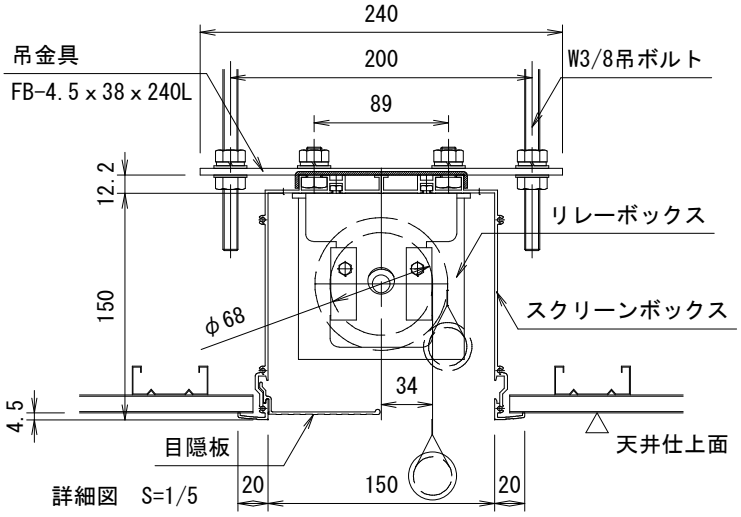

詳細図　S=1/5

製品の仕様及びデザインは改善等のため予告なく変更する場合があります。

生地(防炎品)	ファインホワイト，ワイドビーズ	付属品	1連フルカラーモダンプレート(ミルキーホワイト) 吊金具，ネジセット，W3/8吊ボルトL=1000×6 ※W3/8雌ネジアンカーは別途
モーター	ローラー内蔵型　消費電流 1.05A　消費電力 105VA		
スクリーンボックス	材質：アルミ合金押出型材 A6063S-T5 アルマイト_ホワイト電着塗装(N9.3マンセル近似値)	別売品	ワイヤレスリモコン
		別途工事	電気配線配管工事(1次，2次側共)，スイッチボックス
電　源	AC100V 50/60Hz		
制　御	DC24V	天井開口寸法	170×3076
質　量	29.1kg		

KIC 株式会社 ケイアイシー	尺度	A4　1/30　1/5	品名	120インチ電動巻上スクリーン(ｱﾙﾐﾎﾞｯｸｽ一体型　HD16:9ｻｲｽﾞ)	
	単位	mm	Rev. Ver.4.5	型番 KEBX-HD120	No. KEBX-HD120