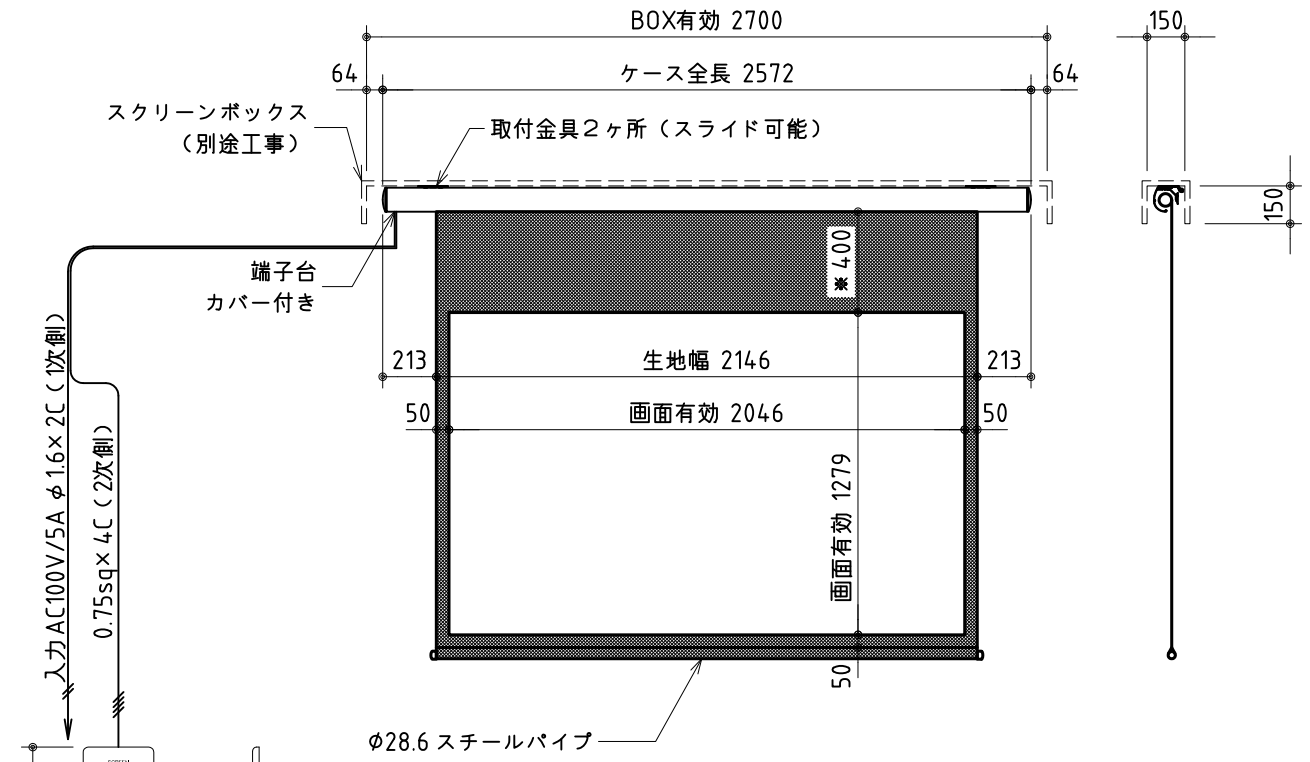

外観図 S=1/30

※上部マスク寸法は内部リミット
スイッチにて調整可能(0～400)

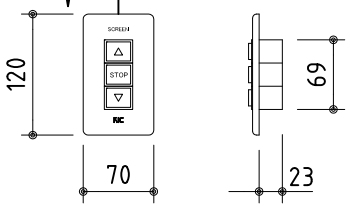

1連フルカラー埋め込みスイッチ

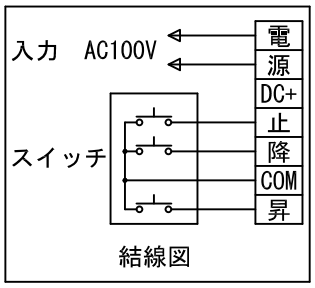

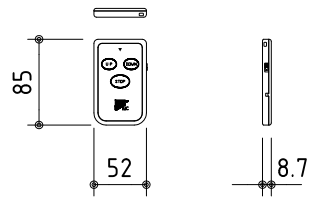

KWS送信機

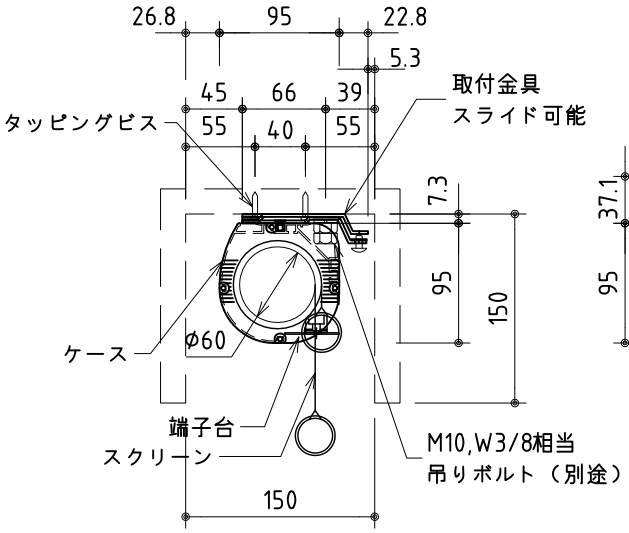

ボックス取付時 S=1/6

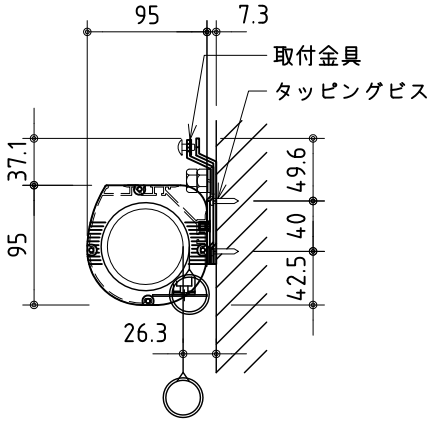

壁面取付時 S=1/6

※製品の仕様及びデザインは改善等のために予告なく変更する場合があります。

生地	ホワイト W, ブライト BR（防炎品）	付属品	1連フルカラーモダンプレート（ミルキーホワイト） 取付金具、タッピングビス
モーター	ローラー内蔵型 消費電流 1.05A 消費電力 105VA		
ケース	材質：アルミ製 塗装色：オフホワイト	別途工事	電気配線配管工事（1次、2次側共）、スイッチボックス スクリーンボックス
電源	AC100V 50/60Hz	ワイヤレスリモコン KWS (ケース右側に内蔵)標準装備	
制御	DC12V		
質量	14.9kg		

KIC 株式会社 ケイアイシー	尺度 A4 1/30 1/6	品名 95インチ電動巻上スクリーン(ケース入り 16:10サイズ)		
	単位 mm	Rev. 2011/01/20	型番 ESW-WX95	No.