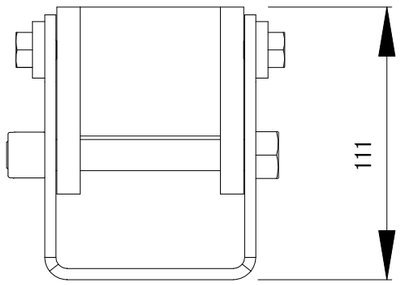

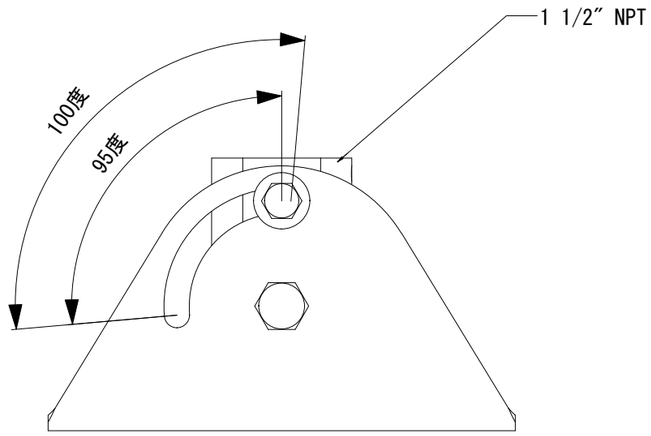

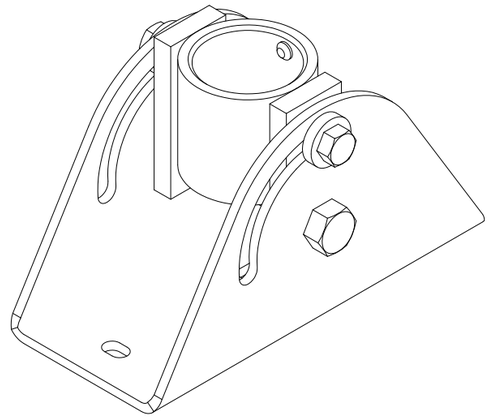

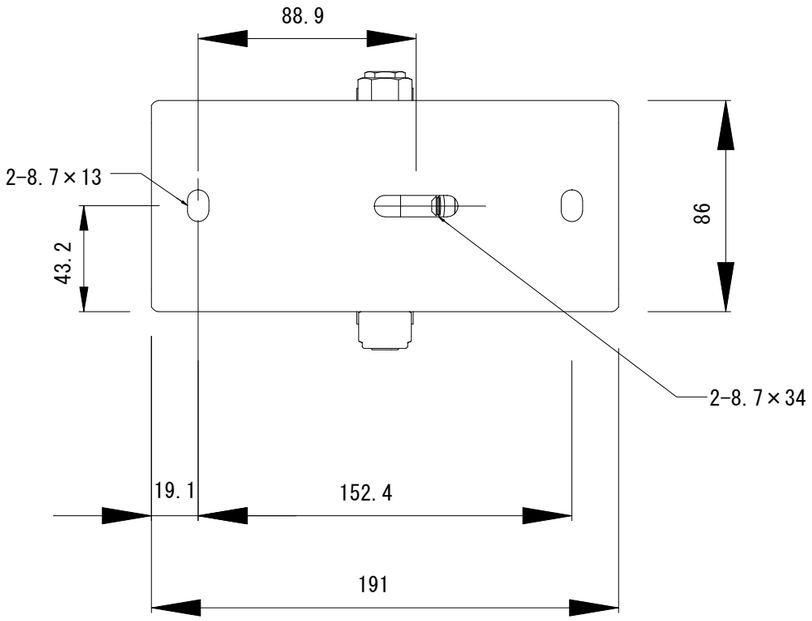

単位 ： mm

製品仕様書	
製品名称	アングル付きシーリングプレート
製品型番	CMA-395
外形寸法	191 x 86 x 111
重量	1.9 (kg)
耐荷重	113.4 (kg)
主な材質	スチール
塗色	黒
付属品	取り付けビス
作成日	Apr.23.2013
修正日	
図面番号	05-0008-00

KIC 株式会社ケイアイシー CHIEF