AV機器関連

プロジェクター関連製品とAVラックの製品一覧です。
プロジェクターマウントは様々な設置環境に合わせて各種タイプをご用意。
プロジェクターカートは学校の教室など使用環境を考慮した高機能・高品質の製品を取り揃えました。

受注生産品は、構造/耐震設計に基づいて設計・製作・施工いたします。

プロジェクターマウント

PJH-ST/STP

（低天井用）（高天井用）

新登場 NEW

PJH-ST

PJH-STP

- ●ベース金具中心より前後±50mm移動可能。
- ●最大積載量：20kgまで。
- ●吊下げパイプの長さは150～700mmに設定可能。（PJH-STP）
- ※ご注文時にパイプの長さをご指定ください。

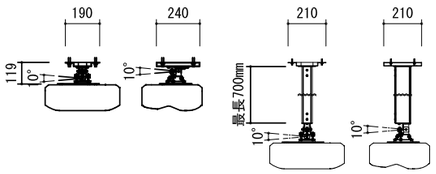

型番	税抜価格(円)	質量(kg)
PJH-ST（低天井用）	オープン	約4.0
PJH-STP（高天井用）		約5.0

PJH-ST/STP、PJH-SWは取付プレートを加工して、さまざまなプロジェクターが取付可能です。

PJH-SW

壁付タイプ

新登場 NEW

- ●超短焦点プロジェクター専用。
- ●アームの長さを300～700mmに設定可能。
  ※ご注文時にアームの長さをご指定ください。
- ●前後スライド：～700mm移動可能。
  ※移動範囲はアームの長さによります。
- ●ベース金具中心より上下±50mm移動可能。
- ●最大積載量：15kgまで

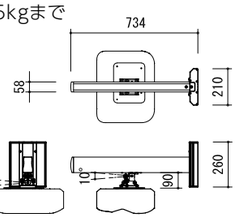

型番	税抜価格(円)	質量(kg)
PJH-SW	オープン	約4.0

プロジェクターマウント

PJH-3950i

RoHS

延長パイプ装着時

コードをケース内にすっきり収納できます。

延長パイプ未装着時

弊社 HP 内の PJH-3950i のページはこちら

質量 20kg までのプロジェクターに対応したユニバーサルタイププロジェクターマウント。基本性能に特化したローコストタイプ。

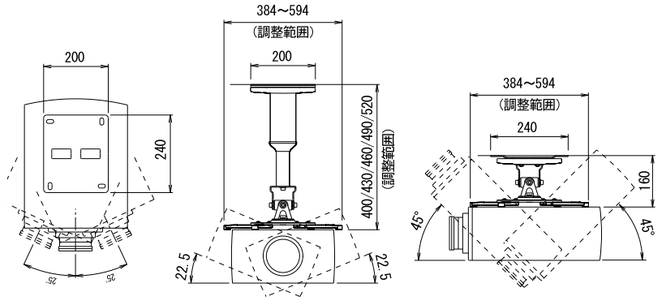

最大積載量	20kgまで	
型番	税抜価格(円)	質量(kg)
PJH-3950i	30,000	4.0

PJH-S / M / L

RoHS

低天井から高天井まで取付場所を幅広くカバーします。プロジェクターの大きさに合わせてS、M、L、3種類の本体があります。吊下げパイプは6種類からお選びいただけます。

最大積載量	S/M/L　30kgまで		
型番	税抜価格(円)	アタッチメント寸法	質量(kg)
PJH-S本体	66,000	260×160	2.6
PJH-M本体	69,000	300×300	4.0
PJH-L本体	71,000	400×400	5.8

ご注文時にはプロジェクターの機種をご連絡ください。
機種に合わせて取付穴を加工して出荷します。

ご注文時にはパイプセットをご指定ください。
パイプを使用しないで天井に取り付ける場合はオプションの天井直付プレートが必要です。

PS パイプセット寸法の計算方法の詳しい内容は弊社 HP をご覧ください。

PJH-S/M/L 用オプション

天井直付プレート

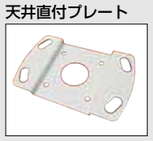

振れ止め金具

スラブ埋込金具

型番	税抜価格(円)
天井直付プレート	オープン
振れ止め金具	
スラブ埋込金具	

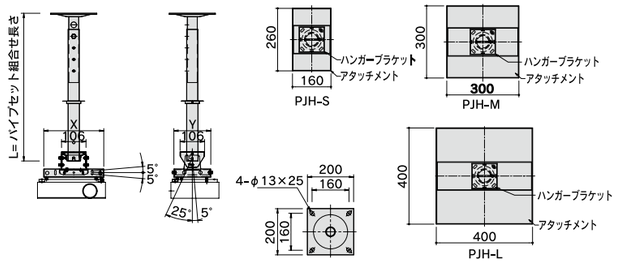

パイプセットPS

型番	パイプセットサイズ（調整4段階）	税抜価格(円)	質量(kg)
PS-450	L-440/490/540/590	13,000	3.2
PS-650	L-640/690/740/790	13,000	3.7
PS-850	L-840/890/940/990	13,000	4.2
PS-1050	L-1040/1090/1140/1190	13,000	4.8
PS-1250	L-1240/1290/1340/1390	15,000	5.3
PS-1450	L-1440/1490/1540/1590	15,000	5.8

※オプション：傾斜自在スラブ取付板／振止め金具セット